PIEDI SNODATI
in poliammide rinforzata

Pag. R8 - R27

PIEDI SNODATI GRIPPER
in polipropilene rinforzato e acciaio inox

Pag. R28 - R39

PIEDI SNODATI
in acciaio

Pag. R40 - R47

PIEDI FISSI
in poliammide e gomma rinforzata

Pag. R48 - R49

PIEDI FISSI
in acciaio

Pag. R50 - R52

PIEDI ANTIVIBRANTI
in acciaio

Pag. R53

APPOGGI ANTISCIVOLO
in acciaio e gomma

Pag. R54 - R55

TAPPI FILETTATI
per tubi tondi e quadri

Pag. R56 - R59

Gamma di produzione

PIEDI SNODATI in poliammide rinforzata

Part. R0269 - Pag. R8 - R9
Ø 40 • Carico max. 10000 N.

Part. R0552 - Pag. R10 - R11
Ø 40 • Carico max. 5000 N.

Part. R0173 - Pag. R12 - R13
Ø 50 • Carico max. 10000 N.

Part. R0098 - Pag. R14 - R15
Ø 60 • Carico max. 12000 N.

Part. R0094 - Pag. R16 - R17
Ø 60 • Predisposto al fissaggio
• Carico max. 12000 N.

Part. R0323 - Pag. R18 - R19
Ø 80 • Predisposto al fissaggio
• Carico max. 10000 N.

Part. R0133 - Pag. R20 - R21
Ø 100 • Predisposto al fissaggio
• Carico max. 13000 N.

Part. R0479 - Pag. R22 - R23
Ø 110 • Predisposto al fissaggio
• Carico max. 20000 N.

Part. R0869 - Pag. R24
Ø 124 • Predisposto al fissaggio
• Carico max. 45000 N.

Part. R0169 - Pag. R25
Ø 124 • Predisposto al fissaggio
• Carico max. 45000 N.

Part. R0134 - Pag. R26
Ø 100 • Predisposto al fissaggio
• Carico max. 20000 N.

Part. R0297 - Pag. R27
Ø 124 • Predisposto al fissaggio
• Carico max. 45000 N.

Part. R0726 - Pag. R24 - R25 - R27
Ø 170 • Distanziale per
Réf. R0869 - R0169 - R0297.

PIEDI SNODATI GRIPPER in polipropilene rinforzato

Part. R0626 - Pag. R28 - R29
Ø 80 • Sanificabile
• Personalizzabile con logo
• Carico max. 12000 N.

Part. R0622 - Pag. R32 - R33
Ø 100 • Sanificabile
• Personalizzabile con logo
• Carico max. 19500 N.

Part. R0628 - Pag. R36 - R37
Ø 120 • Sanificabile
• Personalizzabile con logo
• Carico max. 22000 N.

PIEDI SNODATI GRIPPER in acciaio inox

Part. R0627 - Pag. R30 - R31
Ø 80 • Sanificabile
• Personalizzabile con logo
• Carico max. 12000 N.

Part. R0623 - Pag. R34 - R35
Ø 100 • Sanificabile
• Personalizzabile con logo
• Carico max. 19500 N.

Part. R0629 - Pag. R38 - R39
Ø 120 • Sanificabile
• Personalizzabile con logo
• Carico max. 22000 N.

Gamma di produzione

PIEDI SNODATI in acciaio

Part. R0441 - Pag. R40
Ø 123 • N. 2 fori
• Acciaio zincato
• Carico max. 10000 N.

Part. R0349 - Pag. R40
Ø 123 • N. 4 fori
• Acciaio inox e zincato
• Carico max. 10000 N.

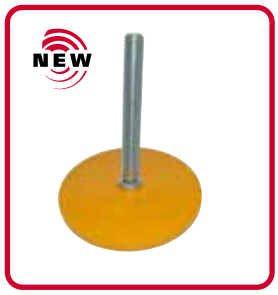

Part. R0408 - Pag. R41
Ø 160 • Acciaio verniciato
• Carico max. 50000 N.

Part. R0747 - Pag. R42
Ø 80 • Acciaio inox
• Sanificabile
• Carico max. 25000 N.

Part. R0748 - Pag. R42
Ø 100 • Acciaio inox
• Sanificabile
• Carico max. 25000 N.

Part. R0749 - Pag. R42
Ø 120 • Acciaio inox
• Sanificabile
• Carico max. 25000 N.

Part. R0747F - Pag. R43
Ø 80 • Acciaio inox • Sanificabile
• Predisposto al fissaggio
• Carico max. 25000 N.

Part. R0748F - Pag. R43
Ø 100 • Acciaio inox • Sanificabile
• Predisposto al fissaggio
• Carico max. 25000 N.

Part. R0750 - Pag. R44
Ø 80 • Acciaio inox
• Sanificabile
• Carico max. 12000 N.

Part. R0751 - Pag. R44
Ø 100 • Acciaio inox
• Sanificabile
• Carico max. 12000 N.

Part. R0752 - Pag. R44
Ø 120 • Acciaio inox
• Sanificabile
• Carico max. 12000 N.

Part. R0750F - Pag. R45
Ø 80 • Acciaio inox • Sanificabile
• Predisposto al fissaggio
• Carico max. 12000 N.

Part. R0751F - Pag. R45
Ø 100 • Acciaio inox • Sanificabile
• Predisposto al fissaggio
• Carico max. 12000 N.

Part. R0750S - Pag. R46
Ø 80 • Acciaio inox
• Sanificabile
• Carico max. 25000 N.

Part. R0751S - Pag. R46
Ø 100 • Acciaio inox
• Sanificabile
• Carico max. 50000 N.

Part. R0752S - Pag. R46
Ø 120 • Acciaio inox
• Sanificabile
• Carico max. 50000 N.

Part. R0750SF - Pag. R47
Ø 80 • Acciaio inox • Sanificabile
• Predisposto al fissaggio
• Carico max. 25000 N.

Part. R0751SF - Pag. R47
Ø 100 • Acciaio inox • Sanificabile
• Predisposto al fissaggio
• Carico max. 50000 N.

Gamma di produzione

PIEDI FISSI in poliammide e gomma rinforzata

Part. R0600 - Pag. R48
Ø 50 • Carico max. 2000 N.

Part. R0031 - Pag. R49
Ø 110 • Base in gomma
• Carico max. 6000 N.

PIEDI FISSI in acciaio

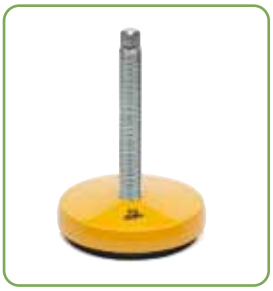

Part. R0403 - Pag. R50
Ø 100 • Acciaio verniciato
• Carico max. 50000 N.

Part. R0528 - Pag. R50
Ø 100 • Acciaio verniciato
• Carico max. 50000 N.

Part. R0406 - Pag. R51
Ø 123 • Acciaio verniciato
• Carico max. 50000 N.

Part. R0529 - Pag. R51
Ø 123 • Acciaio verniciato
• Carico max. 50000 N.

Part. R0383 - Pag. R52
Ø 40 • Acciaio inox
• Sanificabile • Carico max. 7000 N.

Part. R0384 - Pag. R52
Ø 65 • Acciaio inox
• Sanificabile • Carico max. 12000 N.

Part. R0399 - Pag. R52
Ø 90 • Acciaio inox
• Sanificabile • Carico max. 11000 N.

Part. R0385 - Pag. R52
Ø 110 • Acciaio inox
• Sanificabile • Carico max. 10000 N.

PIEDI SNODATI GRIPPER in polipropilene rinforzato

Part. R0701 - Pag. R53
Ø 80 • Acciaio zincato/acciaio zincato verniciato.

Part. R0702 - Pag. R53
Ø 120 • Acciaio zincato/acciaio zincato verniciato.

Part. R0703 - Pag. R53
Ø 160 • Acciaio zincato/acciaio zincato verniciato.

APPOGGI ANTISCIVOLO in acciaio e gomma

Part. R0055 - Pag. R54
Ø 110 • Gomma con rinforzo in acciaio • Carico max. 6000 N.

Part. R0187 - Pag. R55
Ø 123 • Gomma con rinforzo in acciaio verniciato
• Carico max. 20000 N.

Part. R0407 - Pag. R54 - R55
Stelo filettato per Part. 55 - 187
• Acciaio zincato.

TAPPI FILETTATI per tubi tondi e quadri

Part. R0180 - Pag. R56
Per tubi tondi di Ø 26,9-30-33,7-38-42,4-48,3-54-60,3 mm e 1,5”- 2.”

Part. R0224 - Pag. R57
Per tubi quadri di 30-35-40-50 mm e 1,5”- 2.”

Part. S0710 - Pag. R58
Per tubi tondi di Ø 26,9-30-33,7-38-42,4-48,3-54-60,3 mm e 1,5”- 2.”

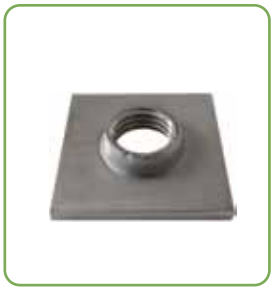

Part. S0713 - Pag. R59
Per tubi quadri di 30-35-40-50 mm e 1,5”- 2.”

MATERIALI STELO FILETTATO

Acciaio inox
• Elevata resistenza agli agenti chimici.
• Ottima resistenza all'ossidazione.
• Temperatura di esercizio :
inaria (- 70°C a + 430°C)
in acqua calda (+ 120°C)
• Settori di impiego
Ambienti umidi e corrosivi.
Ambienti dove le norme igieniche sono restrittive ed indispensabili (industria alimentare, casearia, chimico-farmaceutica, imbottigliamento).
Industria elettronica (dove si richiede l'amagneticità).

Acciaio zincato
• Temperatura di esercizio :
inaria (- 40°C a + 180°C)
in acqua calda (+ 120°C)
• Settori di impiego
Ambienti privi di umidità e modestamente corrosivi.

Ottone nichelato
• Buona resistenza agli agenti chimici.
• Temperatura di esercizio :
in aria (- 40°C a + 180°C)
in acqua calda (+ 120°C)
• Settori di impiego
Ambienti umidi e bagnati.

Poliammide rinforzata con inserto in acciaio
• Buona resistenza agli agenti chimici.
• Temperatura di esercizio :
in aria (- 30°C a + 120°C)
in acqua calda (+ 100°C)
• Colore : nero.
• Settori di impiego Industriale, packaging.

MATERIALI BASE

Poliammide rinforzata PA FV
• Buona resistenza meccanica.
Consente di sopportare elevate capacità di carico.
• Elevata resistenza termica.
• Buona resistenza agli agenti chimici.
• Temperatura di esercizio :
in aria (- 30°C a + 120°C)
in acqua calda (+ 100°C)
• Colore : nero.
• Infiammabilità : 94HB.

Polipropilene rinforzato PP FV
• Materiale indicato dove sia richiesta una elevata resistenza agli agenti chimici e discrete caratteristiche meccaniche (la capacità di carico è inferiore rispetto alla poliammide rinforzata).
• Temperatura di esercizio :
in aria (+ 5°C a + 115°C)
in acqua calda (+ 115°C)
• Colore : nero.
• Infiammabilità : 94HB.

MATERIALI ANTIVIBRANTE

Gomma nitrilica NBR
• Temperatura di esercizio :
in aria (- 35°C a + 100°C)
iacqua calda (+ 80°C)
• Colore : nero.
• Infiammabilità : 94HB

Catalogo visivo

per una facile lettura

In questo nuovo catalogo abbiamo voluto inserire alcune novità di carattere grafico e di impatto visivo. Lo scopo è di facilitare la consultazione, rendere più intuitiva la pagina e mostrare per ogni articlo la scelta migliore proposta da Rexnord.

La struttura della pagina è la seguente.

1
- **Consigliato**
- **Standard**
- **A richiesta: Può essere richiesta una quantità minima o può essere disponibile presso nostri distributori.**

2 **Materiale Stelo.**

3 **Serie rinforzata: lato destro del catalogo.**

4 **Codice esteso = Part. + Code = R0098 + 626683 = R0098626683.**

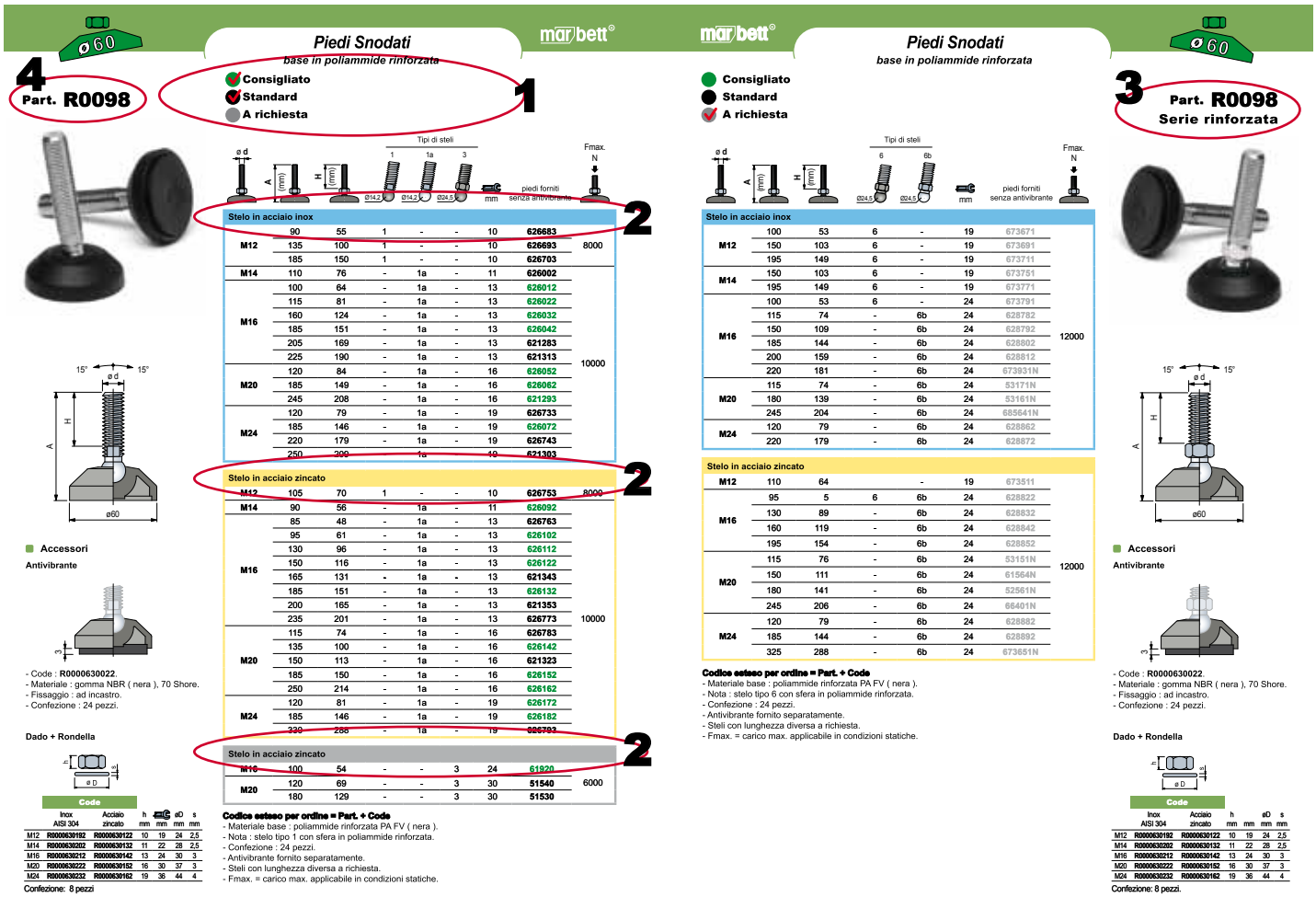

ø 60

4 Part. R0098

Piedi Snodati
base in poliammide rinforzata

marbett®

- Consigliato
- Standard
- A richiesta

1

Tipi di steli: 1, 1a, 3 — Ø14,2 — Ø14,2 — Ø24,5 — mm — piedi forniti senza antivibrante — Fmax. N

	ø d	A (mm)	H (mm)	1	1a	3	mm		Fmax. N
Stelo in acciaio inox									
M12	90	55	1	-	-	10	626683		
	135	100	1	-	-	10	626693		8000
	185	150	1	-	-	10	626703		
M14	110	76	-	1a	-	11	626002		
M16	100	64	-	1a	-	13	626012		
	115	81	-	1a	-	13	626022		
	160	124	-	1a	-	13	626032		
	185	151	-	1a	-	13	626042		
	205	169	-	1a	-	13	621283		
	225	190	-	1a	-	13	621313		
M20	120	84	-	1a	-	16	626052		10000
	185	149	-	1a	-	16	626082		
	245	208	-	1a	-	16	621293		
M24	120	79	-	1a	-	19	626733		
	185	146	-	1a	-	19	626072		
	220	179	-	1a	-	19	626743		
	250	209	-	1a	-	19	621303		
Stelo in acciaio zincato									
M12	105	70	1	-	-	10	626753		8000
M14	90	56	-	1a	-	11	626092		
M16	85	48	-	1a	-	13	626763		
	95	61	-	1a	-	13	626102		
	130	96	-	1a	-	13	626112		
	150	116	-	1a	-	13	626122		
	165	131	-	1a	-	13	621343		
	185	151	-	1a	-	13	626132		
	200	165	-	1a	-	13	621353		
	235	201	-	1a	-	13	626773		10000
M20	115	74	-	1a	-	16	626783		
	135	100	-	1a	-	16	626142		
	150	113	-	1a	-	16	621323		
	185	150	-	1a	-	16	626152		
	250	214	-	1a	-	16	626162		
M24	120	81	-	1a	-	19	626172		
	185	146	-	1a	-	19	626182		
	330	288	-	1a	-	19	626703		
Stelo in acciaio zincato									
M16	100	54	-	-	3	24	61920		
M20	120	69	-	-	3	30	51540		6000
	180	129	-	-	3	30	51530		

2

15° 15° — ø d — H — A — ø60

Accessori

Antivibrante

- Code : **R0000630022**.
- Materiale : gomma NBR (nera), 70 Shore.
- Fissaggio : ad incastro.
- Confezione : 24 pezzi.

Dado + Rondella

H — 3 — ø D

Code	Inox AISI 304	Acciaio zincato	h mm	ø mm	øD mm	s mm
M12	R0000630192	R0000630122	10	19	24	2,5
M14	R0000630202	R0000630132	11	22	28	2,5
M16	R0000630212	R0000630142	13	24	30	3
M20	R0000630222	R0000630152	16	30	37	3
M24	R0000630232	R0000630162	19	36	44	4

Confezione: 8 pezzi

Codice esteso per ordine = Part. + Code
- Materiale base : poliammide rinforzata PA FV (nera).
- Nota : stelo tipo 1 con sfera in poliammide rinforzata.
- Confezione : 24 pezzi.
- Antivibrante fornito separatamente.
- Steli con lunghezza diversa a richiesta.
- Fmax. = carico max. applicabile in condizioni statiche.

B7

marbett®

Piedi Snodati
base in poliammide rinforzata

- Consigliato
- Standard
- A richiesta

Tipi di steli: 6, 6b — Ø24,5 — Ø24,5 — mm — piedi forniti senza antivibrante — Fmax. N

	ø d	A (mm)	H (mm)	6	6b	mm		Fmax. N
Stelo in acciaio inox								
M12	100	53	6	-	19	673671		
	150	103	6	-	19	673691		
	195	149	6	-	19	673711		
M14	150	103	6	-	19	673751		
	195	149	6	-	19	673771		
M16	100	53	6	-	24	673791		
	115	74	-	6b	24	628782		
	150	109	-	6b	24	628792		12000
	185	144	-	6b	24	628802		
	200	159	-	6b	24	628812		
	220	181	-	6b	24	673931N		
M20	115	74	-	6b	24	53171N		
	180	139	-	6b	24	53161N		
	245	204	-	6b	24	685641N		
M24	120	79	-	6b	24	628862		
	220	179	-	6b	24	628872		
Stelo in acciaio zincato								
M12	110	64		-	19	673511		
M16	95	5	6	6b	24	628822		
	130	89	-	6b	24	628832		
	160	119	-	6b	24	628842		
	195	154	-	6b	24	628852		
M20	115	76	-	6b	24	53151N		
	150	111	-	6b	24	61564N		12000
	180	141	-	6b	24	52561N		
	245	206	-	6b	24	66401N		
M24	120	79	-	6b	24	628882		
	185	144	-	6b	24	628892		
	325	288	-	6b	24	673651N		

Codice esteso per ordine = Part. + Code
- Materiale base : poliammide rinforzata PA FV (nera).
- Nota : stelo tipo 6 con sfera in poliammide rinforzata.
- Confezione : 24 pezzi.
- Antivibrante fornito separatamente.
- Steli con lunghezza diversa a richiesta.
- Fmax. = carico max. applicabile in condizioni statiche.

ø 60

3 Part. R0098
Serie rinforzata

15° 15° — ø d — H — A — ø60

Accessori

Antivibrante

- Code : **R0000630022**.
- Materiale : gomma NBR (nera), 70 Shore.
- Fissaggio : ad incastro.
- Confezione : 24 pezzi.

Dado + Rondella

H — 3 — ø D

Code	Inox AISI 304	Acciaio zincato	h mm	ø mm	øD mm	s mm
M12	R0000630192	R0000630122	10	19	24	2,5
M14	R0000630202	R0000630132	11	22	28	2,5
M16	R0000630212	R0000630142	13	24	30	3
M20	R0000630222	R0000630152	16	30	37	3
M24	R0000630232	R0000630162	19	36	44	4

Confezione: 8 pezzi.

B7

Piedi Snodati

base in poliammide rinforzata

marbett®

Part. R0269

- Consigliato
- Standard
- A richiesta

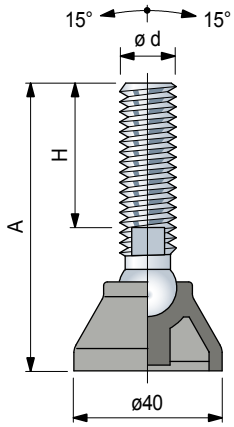

	ø d	A (mm)	H (mm)	Tipi di steli 1	1a	2a	mm	Code: piedi forniti senza antivibrante	Fmax. N
Stelo in acciaio inox									
M10	105	70	1	-	-	8		626503	8000
M12	105	70	1	-	-	10		626513	
	165	130	1	-	-	10		626523	
M14	110	76	-	1a	-	13		626533	10000
M16	115	81	-	1a	-	13		626543	
	165	124	-	1a	-	13		626553	
Stelo in acciaio zincato									
M8	70	40	-	-	2a	12		625062	10000
M10	65	33	-	-	2a	12		625072	
	105	71	-	-	2a	12		625082	
	150	118	-	-	2a	12		625092	
M12	80	48	-	-	2a	12		625102	
	100	69	-	-	2a	12		625112	
	130	96	-	-	2a	12		625122	
M14	100	68	-	-	2a	13		625132	
M16	80	47	-	-	2a	15		625142	
	100	67	-	-	2a	15		625152	
	200	167	-	-	2a	15		625162	

Codice esteso per ordine = Part. + Code
- Materiale base: poliammide rinforzata PA FV (nera).
- Nota: stelo tipo 1 con sfera in poliammide rinforzata.
- Confezione: 48 pezzi.
- Antivibrante fornito separatamente.
- Steli con lunghezza diversa a richiesta.
- Fmax. = carico max. applicabile in condizioni statiche.

Accessori

Antivibrante

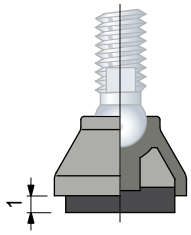

- Code: **R0000630002**.
- Materiale: gomma NBR (nera), 70 Shore.
- Fissaggio: ad incastro.
- Confezione: 48 pezzi.

Dado + Rondella

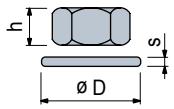

	Code: Inox AISI 304	Code: Acciaio zincato	h mm	mm	øD mm	s mm
M8	-	R0000630102	6,5	13	17	1,6
M10	R0000630182	R0000630112	8	17	21	2
M12	R0000630192	R0000630122	10	19	24	2,5
M14	R0000630202	R0000630132	11	22	28	2,5
M16	R0000630212	R0000630142	13	24	30	3

Confezione: 24 pezzi (per M8, M10).
8 pezzi (per M12, M14, M16).

Piedi Snodati

base in poliammide rinforzata

Ø 40

Consigliato
Standard
A richiesta

Part. R0269

ø d	A (mm)	H (mm)	Tipi di steli	mm	Code	Fmax. N
			2a (Ø12,8)		piedi forniti senza antivibrante	

Stelo in acciaio inox						
M10	105	71	2a	12	625002	10000
M12	100	69	2a	12	625012	
	165	132	2a	12	625022	
M14	100	68	2a	13	625032	
M16	105	72	2a	15	625042	
	165	132	2a	15	625052	

Codice esteso per ordine = Part. + Code
- Materiale base: poliammide rinforzata PA FV (nera).
- Confezione: 48 pezzi.
- Antivibrante fornito separatamente.
- Steli con lunghezza diversa a richiesta.
- Fmax. = carico max. applicabile in condizioni statiche.

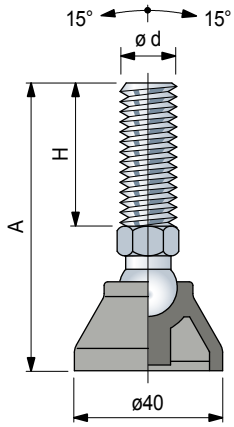

Accessori

Antivibrante

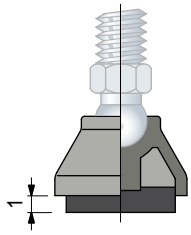

- Code: **R0000630002**.
- Materiale: gomma NBR (nera), 70 Shore.
- Fissaggio: ad incastro.
- Confezione: 48 pezzi.

Dado + Rondella

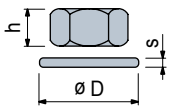

	Code Inox AISI 304	Code Acciaio zincato	h mm	mm	øD mm	s mm
M8	-	**R0000630102**	6,5	13	17	1,6
M10	**R0000630182**	**R0000630112**	8	17	21	2
M12	**R0000630192**	**R0000630122**	10	19	24	2,5
M14	**R0000630202**	**R0000630132**	11	22	28	2,5
M16	**R0000630212**	**R0000630142**	13	24	30	3

Confezione: 24 pezzi (per M8, M10).
8 pezzi (per M12, M14, M16).

Piedi Snodati

base in poliammide rinforzata

marbett®

Consigliato
Standard
A richiesta

Part. R0552

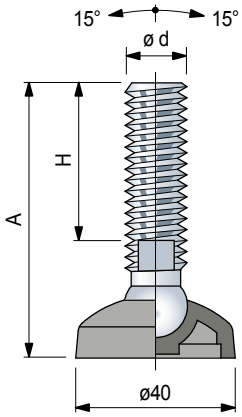

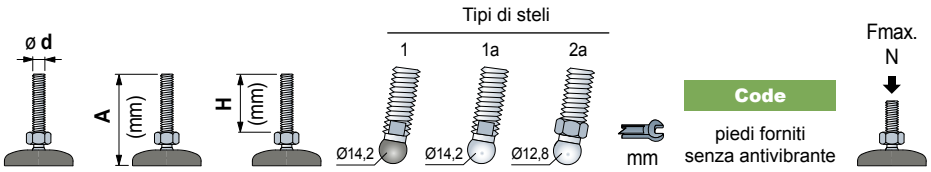

Stelo in acciaio inox								
M10	95	70	1	-	-	8	626563	5000
M12	95	70	1	-	-	10	626573	
	155	130	1	-	-	10	626583	
M14	100	76	-	1a	-	13	626593	
M16	105	81	-	1a	-	13	626603	
	155	124	-	1a	-	13	626613	

Stelo in acciaio zincato								
M8	60	40	-	-	2a	12	625562	5000
M10	55	33	-	-	2a	12	625572	
	95	71	-	-	2a	12	625582	
	140	118	-	-	2a	12	625592	
M12	70	48	-	-	2a	12	625602	
	90	69	-	-	2a	12	625612	
	120	96	-	-	2a	12	625622	
M14	90	68	-	-	2a	13	625632	
M16	70	47	-	-	2a	15	625642	
	90	67	-	-	2a	15	625652	
	190	167	-	-	2a	15	625662	

Codice esteso per ordine = Part. + Code
- Materiale base: poliammide rinforzata PA FV (nera).
- Nota: stelo tipo 1 con sfera in poliammide rinforzata.
- Confezione: 48 pezzi.
- Antivibrante fornito separatamente.
- Steli con lunghezza diversa a richiesta.
- Fmax. = carico max. applicabile in condizioni statiche.

Accessori

Antivibrante

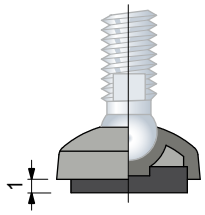

- Code: **R0000630002**.
- Materiale: gomma NBR (nera), 70 Shore.
- Fissaggio: ad incastro.
- Confezione: 48 pezzi.

Dado + Rondella

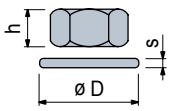

	Code Inox AISI 304	Code Acciaio zincato	h mm	mm	øD mm	s mm
M8	-	R0000630102	6,5	13	17	1,6
M10	R0000630182	R0000630112	8	17	21	2
M12	R0000630192	R0000630122	10	19	24	2,5
M14	R0000630202	R0000630132	11	22	28	2,5
M16	R0000630212	R0000630142	13	24	30	3

Confezione: 24 pezzi (per M8, M10).
8 pezzi (per M12, M14, M16).

Piedi Snodati

base in poliammide rinforzata

ø 40

- **Consigliato**
- **Standard**
- **A richiesta**

Part. R0552

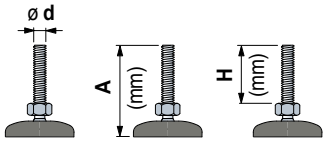

Tipi di steli

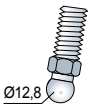

mm

Code

piedi forniti senza antivibrante

Fmax. N

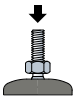

Stelo in acciaio inox						
M10	95	71	2a	12	625502	5000
M12	90	69	2a	12	625512	
	155	132	2a	12	625522	
M14	90	68	2a	13	625532	
M16	95	72	2a	15	625542	
	155	132	2a	15	625552	

Codice esteso per ordine = Part. + Code
- Materiale base: poliammide rinforzata PA FV (nera).
- Confezione: 48 pezzi.
- Antivibrante fornito separatamente.
- Steli con lunghezza diversa a richiesta.
- Fmax. = carico max. applicabile in condizioni statiche.

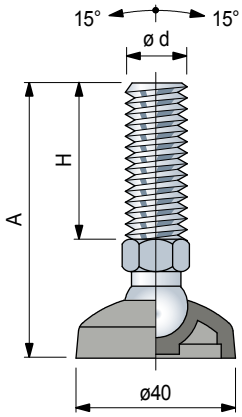

Accessori

Antivibrante

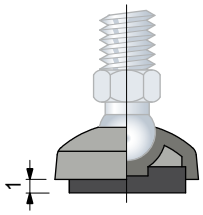

- Code: **R0000630002**.
- Materiale: gomma NBR (nera), 70 Shore.
- Fissaggio: ad incastro.
- Confezione: 48 pezzi.

Dado + Rondella

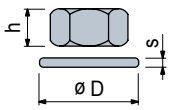

	Code Inox AISI 304	Code Acciaio zincato	h mm	mm	øD mm	s mm
M8	-	**R0000630102**	6,5	13	17	1,6
M10	**R0000630182**	**R0000630112**	8	17	21	2
M12	**R0000630192**	**R0000630122**	10	19	24	2,5
M14	**R0000630202**	**R0000630132**	11	22	28	2,5
M16	**R0000630212**	**R0000630142**	13	24	30	3

Confezione: 24 pezzi (per M8, M10).
8 pezzi (per M12, M14, M16).

Piedi Snodati

base in poliammide rinforzata

marbett®

Part. R0173

- Consigliato
- Standard
- A richiesta

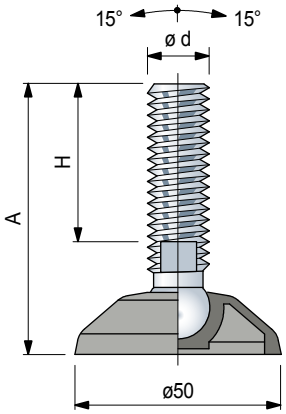

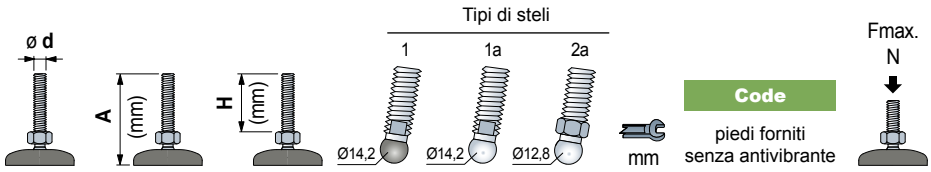

							Code	Fmax. N
Stelo in acciaio inox								
M10	95	70	1	-	-	8	626623	8000
M12	95	70	1	-	-	10	626633	
	155	130	1	-	-	10	626643	
M14	100	76	-	1a	-	13	626653	10000
M16	105	81	-	1a	-	13	626663	
	155	124	-	1a	-	13	626673	
Stelo in acciaio zincato								
M8	60	40	-	-	2a	12	625312	10000
M10	55	33	-	-	2a	12	625322	
	95	71	-	-	2a	12	625332	
	140	118	-	-	2a	12	625342	
M12	70	48	-	-	2a	12	625352	
	90	69	-	-	2a	12	625362	
	120	96	-	-	2a	12	625372	
M14	90	68	-	-	2a	13	625382	
M16	70	47	-	-	2a	15	625392	
	90	67	-	-	2a	15	625402	
	190	167	-	-	2a	15	625412	

Codice esteso per ordine = Part. + Code
- Materiale base: poliammide rinforzata PA FV (nera).
- Nota: stelo tipo 1 con sfera in poliammide rinforzata.
- Confezione: 24 pezzi.
- Antivibrante fornito separatamente.
- Steli con lunghezza diversa a richiesta.
- Fmax. = carico max. applicabile in condizioni statiche.

Accessori

Antivibrante

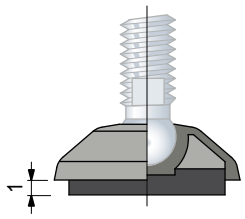

- Code: **R0000630012**.
- Materiale: gomma NBR (nera), 70 Shore.
- Fissaggio: ad incastro.
- Confezione: 24 pezzi.

Dado + Rondella

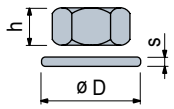

	Code Inox AISI 304	Code Acciaio zincato	h mm	mm	øD mm	s mm
M8	-	R0000630102	6,5	13	17	1,6
M10	R0000630182	R0000630112	8	17	21	2
M12	R0000630192	R0000630122	10	19	24	2,5
M14	R0000630202	R0000630132	11	22	28	2,5
M16	R0000630212	R0000630142	13	24	30	3

Confezione: 24 pezzi (per M8, M10).
8 pezzi (per M12, M14, M16).

Piedi Snodati

base in poliammide rinforzata

ø 50

- Consigliato
- Standard
- A richiesta

Part. R0173

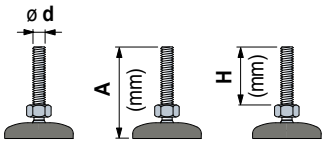

Tipi di steli

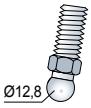

mm

Fmax.
N

Code

piedi forniti
senza antivibrante

Stelo in acciaio inox						
M10	95	71	2a	12	625252	10000
M12	90	69	2a	12	625262	
	155	132	2a	12	625272	
M14	90	68	2a	13	625282	
M16	95	72	2a	15	625292	
	155	132	2a	15	625302	

Codice esteso per ordine = Part. + Code
- Materiale base: poliammide rinforzata PA FV (nera).
- Confezione: 24 pezzi.
- Antivibrante fornito separatamente.
- Steli con lunghezza diversa a richiesta.
- Fmax. = carico max. applicabile in condizioni statiche.

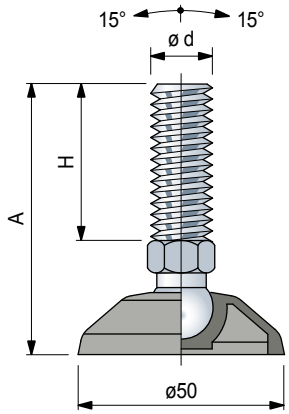

Accessori

Antivibrante

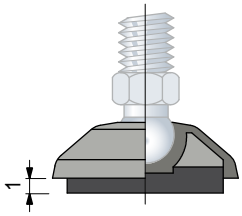

- Code: **R0000630012**.
- Materiale: gomma NBR (nera), 70 Shore.
- Fissaggio: ad incastro.
- Confezione: 24 pezzi.

Dado + Rondella

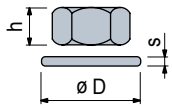

Code

	Inox AISI 304	Acciaio zincato	h mm	mm	øD mm	s mm
M8	-	**R0000630102**	6,5	13	17	1,6
M10	**R0000630182**	**R0000630112**	8	17	21	2
M12	**R0000630192**	**R0000630122**	10	19	24	2,5
M14	**R0000630202**	**R0000630132**	11	22	28	2,5
M16	**R0000630212**	**R0000630142**	13	24	30	3

Confezione: 24 pezzi (per M8, M10).
8 pezzi (per M12, M14, M16).

Piedi Snodati

base in poliammide rinforzata

marbett®

Consigliato
Standard
A richiesta

Part. R0098

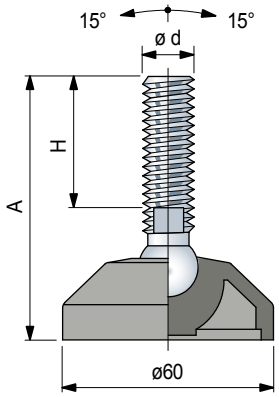

Accessori

Antivibrante

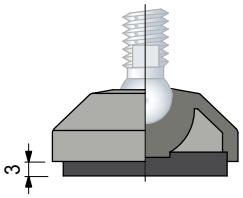

- Code: **R0000630022**.
- Materiale: gomma NBR (nera), 70 Shore.
- Fissaggio: ad incastro.
- Confezione: 24 pezzi.

Dado + Rondella

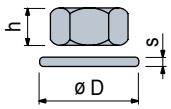

	Code Inox AISI 304	Code Acciaio zincato	h mm	mm	øD mm	s mm
M12	R0000630192	R0000630122	10	19	24	2,5
M14	R0000630202	R0000630132	11	22	28	2,5
M16	R0000630212	R0000630142	13	24	30	3
M20	R0000630222	R0000630152	16	30	37	3
M24	R0000630232	R0000630162	19	36	44	4

Confezione: 8 pezzi

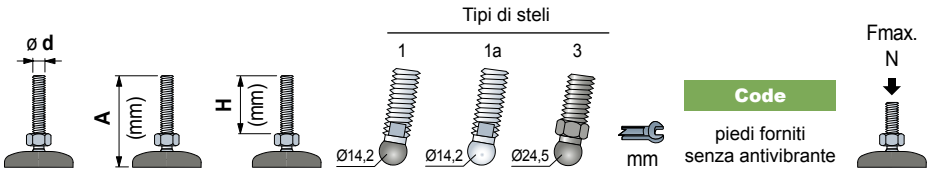

	A (mm)	H (mm)	Tipi di steli 1	1a	3	mm	Code piedi forniti senza antivibrante	Fmax. N
Stelo in acciaio inox								
M12	90	55	1	-	-	10	626683	8000
	135	100	1	-	-	10	626693	
	185	150	1	-	-	10	626703	
M14	110	76	-	1a	-	11	626002	10000
M16	100	64	-	1a	-	13	626012	
	115	81	-	1a	-	13	626022	
	160	124	-	1a	-	13	626032	
	185	151	-	1a	-	13	626042	
	205	169	-	1a	-	13	621283	
	225	190	-	1a	-	13	621313	
M20	120	84	-	1a	-	16	626052	
	185	149	-	1a	-	16	626062	
	245	208	-	1a	-	16	621293	
M24	120	79	-	1a	-	19	626733	
	185	146	-	1a	-	19	626072	
	220	179	-	1a	-	19	626743	
	250	209	-	1a	-	19	621303	
Stelo in acciaio zincato								
M12	105	70	1	-	-	10	626753	8000
M14	90	56	-	1a	-	11	626092	10000
M16	85	48	-	1a	-	13	626763	
	95	61	-	1a	-	13	626102	
	130	96	-	1a	-	13	626112	
	150	116	-	1a	-	13	626122	
	165	131	-	1a	-	13	621343	
	185	151	-	1a	-	13	626132	
	200	165	-	1a	-	13	621353	
	235	201	-	1a	-	13	626773	
M20	115	74	-	1a	-	16	626783	
	135	100	-	1a	-	16	626142	
	150	113	-	1a	-	16	621323	
	185	150	-	1a	-	16	626152	
	250	214	-	1a	-	16	626162	
M24	120	81	-	1a	-	19	626172	
	185	146	-	1a	-	19	626182	
	330	288	-	1a	-	19	626793	
Stelo in acciaio zincato								
M16	100	54	-	-	3	24	61920	6000
M20	120	69	-	-	3	30	51540	
	180	129	-	-	3	30	51530	

Codice esteso per ordine = Part. + Code
- Materiale base: poliammide rinforzata PA FV (nera).
- Nota: stelo tipo 1 con sfera in poliammide rinforzata.
- Confezione: 24 pezzi.
- Antivibrante fornito separatamente.
- Steli con lunghezza diversa a richiesta.
- Fmax. = carico max. applicabile in condizioni statiche.

Piedi Snodati

base in poliammide rinforzata

ø 60

- **Consigliato**
- **Standard**
- **A richiesta**

Part. R0098
Serie rinforzata

ø d	A (mm)	H (mm)	Tipi di steli 6	Tipi di steli 6b	mm	Code piedi forniti senza antivibrante	Fmax. N
Stelo in acciaio inox							
M12	100	53	6	-	19	673671	12000
	150	103	6	-	19	673691	
	195	149	6	-	19	673711	
M14	150	103	6	-	19	673751	
	195	149	6	-	19	673771	
M16	100	53	6	-	24	673791	
	115	74	-	6b	24	628782	
	150	109	-	6b	24	628792	
	185	144	-	6b	24	628802	
	200	159	-	6b	24	628812	
	220	181	-	6b	24	673931N	
M20	115	74	-	6b	24	53171N	
	180	139	-	6b	24	53161N	
	245	204	-	6b	24	685641N	
M24	120	79	-	6b	24	628862	
	220	179	-	6b	24	628872	
Stelo in acciaio zincato							
M12	110	64		-	19	673511	12000
M16	95	5	6	6b	24	628822	
	130	89	-	6b	24	628832	
	160	119	-	6b	24	628842	
	195	154	-	6b	24	628852	
M20	115	76	-	6b	24	53151N	
	150	111	-	6b	24	61564N	
	180	141	-	6b	24	52561N	
	245	206	-	6b	24	66401N	
M24	120	79	-	6b	24	628882	
	185	144	-	6b	24	628892	
	325	288	-	6b	24	673651N	

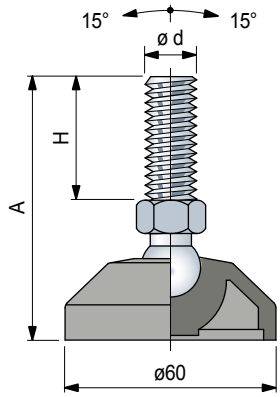

Codice esteso per ordine = Part. + Code
- Materiale base: poliammide rinforzata PA FV (nera).
- Nota: stelo tipo 6 con sfera in poliammide rinforzata.
- Confezione: 24 pezzi.
- Antivibrante fornito separatamente.
- Steli con lunghezza diversa a richiesta.
- Fmax. = carico max. applicabile in condizioni statiche.

Accessori

Antivibrante

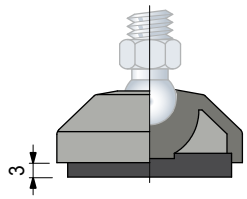

- Code: **R0000630022**.
- Materiale: gomma NBR (nera), 70 Shore.
- Fissaggio: ad incastro.
- Confezione: 24 pezzi.

Dado + Rondella

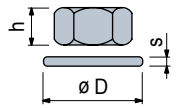

	Code Inox AISI 304	Code Acciaio zincato	h mm	mm	øD mm	s mm
M12	R0000630192	R0000630122	10	19	24	2,5
M14	R0000630202	R0000630132	11	22	28	2,5
M16	R0000630212	R0000630142	13	24	30	3
M20	R0000630222	R0000630152	16	30	37	3
M24	R0000630232	R0000630162	19	36	44	4

Confezione: 8 pezzi.

Piedi Snodati

base in poliammide rinforzata

marbett®

Part. R0094

- **Consigliato**
- **Standard**
- **A richiesta**

Fori di fissaggio, ricavabili mediante rottura del "diaframma".

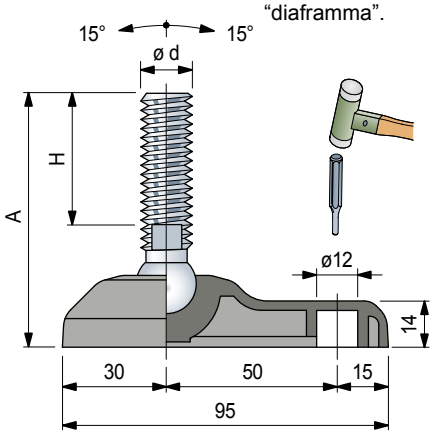

Accessori

Antivibrante

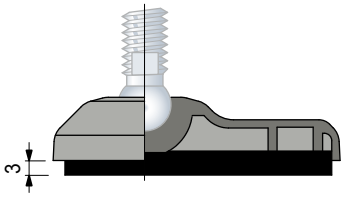

- Code: **R0000630032**.
- Materiale: gomma NBR (nera), 70 Shore.
- Fissaggio: ad incastro.
- Confezione: 24 pezzi.

Dado + Rondella

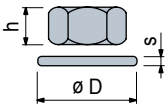

Code

	Inox AISI 304	Acciaio zincato	h mm	mm	øD mm	s mm
M12	**R0000630192**	**R0000630122**	10	19	24	2,5
M14	**R0000630202**	**R0000630132**	11	22	28	2,5
M16	**R0000630212**	**R0000630142**	13	24	30	3
M20	**R0000630222**	**R0000630152**	16	30	37	3
M24	**R0000630232**	**R0000630162**	19	36	44	4

Confezione: 8 pezzi

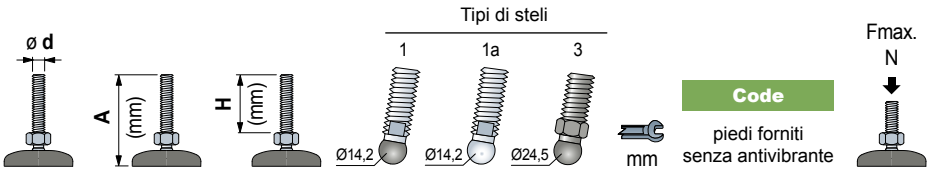

Stelo in acciaio inox								
M12	90	55	1	-	-	10	**626803**	8000
	135	100	1	-	-	10	**626813**	
	185	150	1	-	-	10	**626823**	
M14	110	76	-	1a	-	11	**626192**	10000
M16	100	64	-	1a	-	13	**626202**	
	115	81	-	1a	-	13	**626212**	
	160	124	-	1a	-	13	**626222**	
	185	151	-	1a	-	13	**626232**	
	205	169	-	1a	-	13	**626853**	
	225	190	-	1a	-	13	**626863**	
M20	120	84	-	1a	-	16	**626242**	
	185	149	-	1a	-	16	**626252**	
	245	208	-	1a	-	16	**626873**	
M24	120	79	-	1a	-	19	**626883**	
	185	146	-	1a	-	19	**626262**	
	220	179	-	1a	-	19	**626893**	
	250	209	-	1a	-	19	**626903**	
Stelo in acciaio zincato								
M12	105	70	1	-	-	10	**626913**	8000
M14	90	56	-	1a	-	11	**626282**	10000
M16	85	48	-	1a	-	13	**626923**	
	95	61	-	1a	-	13	**626292**	
	130	96	-	1a	-	13	**626302**	
	150	116	-	1a	-	13	**626312**	
	165	131	-	1a	-	13	**626933**	
	185	151	-	1a	-	13	**626322**	
	200	165	-	1a	-	13	**626943**	
	235	201	-	1a	-	13	**626953**	
M20	115	74	-	1a	-	16	**626963**	
	135	100	-	1a	-	16	**626332**	
	150	113	-	1a	-	16	**626973**	
	185	150	-	1a	-	16	**626342**	
	250	214	-	1a	-	16	**626352**	
M24	120	81	-	1a	-	19	**626362**	
	185	146	-	1a	-	19	**626372**	
	330	288	-	1a	-	19	**626983**	
Stelo in acciaio zincato								
M16	100	54	-	-	3	24	**690421**	6000
M20	120	69	-	-	3	30	**690441**	
	180	129	-	-	3	30	**690461**	

Codice esteso per ordine = Part. + Code

- Materiale base: poliammide rinforzata PA FV (nera).
- Nota: stelo tipo 1 con sfera in poliammide rinforzata.
- Confezione: 24 pezzi.
- Antivibrante fornito separatamente.
- Steli con lunghezza diversa a richiesta.
- Fmax. = carico max. applicabile in condizioni statiche.

Piedi Snodati

base in poliammide rinforzata

ø 60

- **Consigliato**
- **Standard**
- **A richiesta**

Part. R0094
Serie rinforzata

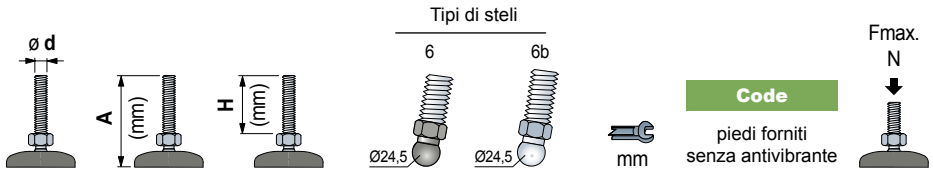

Stelo in acciaio inox							
M12	100	53	6	-	19	689561	12000
	150	103	6	-	19	689581	
	195	149	6	-	19	689601	
M14	150	103	6	-	19	689681	
	195	149	6	-	19	689701	
M16	100	53	6	-	24	689741	
	115	74	-	6b	24	626872	
	150	109	-	6b	24	626882	
	185	144	-	6b	24	626892	
	200	159	-	6b	24	626902	
	220	181	-	6b	24	689981N	
M20	115	74	-	6b	24	690001N	
	180	139	-	6b	24	690081N	
	245	204	-	6b	24	690141N	
M24	120	79	-	6b	24	626952	
	220	179	-	6b	24	626962	

Stelo in acciaio zincato							
M12	110	64	6	-	19	690481	12000
M16	95	54	-	6b	24	626912	
	130	89	-	6b	24	626922	
	160	119	-	6b	24	626932	
	195	154	-	6b	24	626942	
M20	115	76	-	6b	24	690781N	
	150	111	-	6b	24	690851N	
	180	141	-	6b	24	690871N	
	245	206	-	6b	24	690931N	
M24	120	79	-	6b	24	626972	
	185	144	-	6b	24	626982	
	325	288	-	6b	24	691071N	

Codice esteso per ordine = Part. + Code
- Materiale base: poliammide rinforzata PA FV (nera).
- Nota: stelo tipo 6 con sfera in poliammide rinforzata.
- Confezione: 24 pezzi.
- Antivibrante fornito separatamente.
- Steli con lunghezza diversa a richiesta.
- Fmax. = carico max. applicabile in condizioni statiche.

Fori di fissaggio, ricavabili mediante rottura del "diaframma".

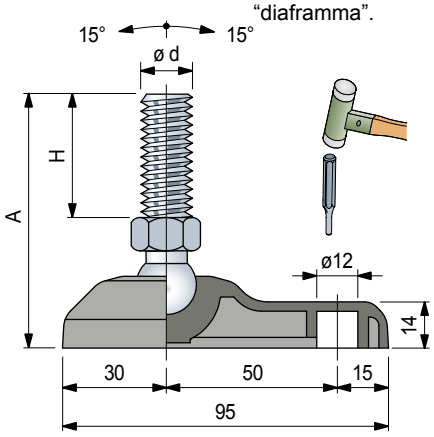

Accessori

Antivibrante

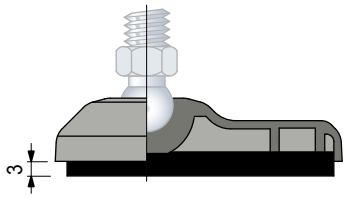

- Code: **R0000630032**.
- Materiale: gomma NBR (nera), 70 Shore.
- Fissaggio: ad incastro.
- Confezione: 24 pezzi.

Dado + Rondella

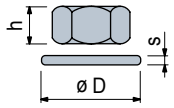

	Code Inox AISI 304	Code Acciaio zincato	h mm	mm	øD mm	s mm
M12	R0000630192	R0000630122	10	19	24	2,5
M14	R0000630202	R0000630132	11	22	28	2,5
M16	R0000630212	R0000630142	13	24	30	3
M20	R0000630222	R0000630152	16	30	37	3
M24	R0000630232	R0000630162	19	36	44	4

Confezione: 8 pezzi.

Piedi Snodati

base in poliammide rinforzata

marbett®

Consigliato
Standard
A richiesta

Part. R0323

Fori di fissaggio, ricavabili mediante rottura del "diaframma".

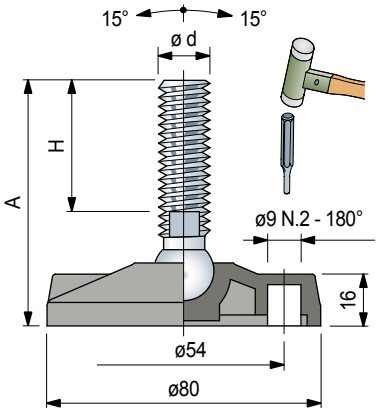

Accessori

Antivibrante

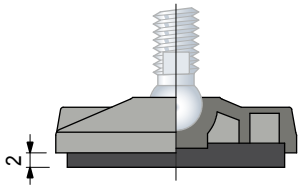

- Code: **R0000630042**.
- Materiale: gomma NBR (nera), 70 Shore.
- Fissaggio: ad incastro.
- Confezione: 24 pezzi.

Dado + Rondella

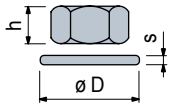

	Code Inox AISI 304	Code Acciaio zincato	h mm	mm	øD mm	s mm
M8	-	R0000630102	6,5	13	17	1,6
M10	R0000630182	R0000630112	8	17	21	2
M12	R0000630192	R0000630122	10	19	24	2,5
M14	R0000630202	R0000630132	11	22	28	2,5
M16	R0000630212	R0000630142	13	24	30	3
M20	R0000630222	R0000630152	16	30	37	3
M24	R0000630232	R0000630162	19	36	44	4

Confezione: 24 pezzi (per M8, M10).
8 pezzi (per M12, M14, M16, M20, M24).

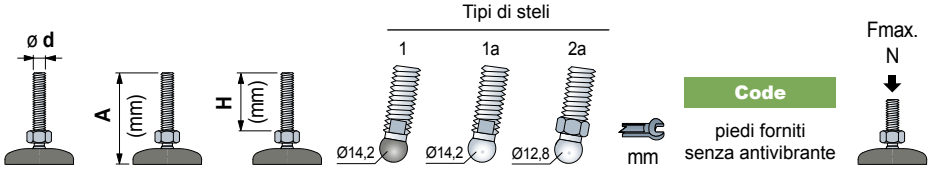

							Code	
Stelo in acciaio inox								
M10	95	70	1	-	-	8	626993	8000
M12	95	70	1	-	-	10	627003	
	155	130	1	-	-	10	627013	
M14	105	76	-	1a	-	13	626572	10000
M16	95	64	-	1a	-	13	626582	
	110	81	-	1a	-	13	626592	
	155	124	-	1a	-	13	626602	
	180	151	-	1a	-	13	626612	
M20	115	84	-	1a	-	16	626622	
	180	149	-	1a	-	16	626632	
M24	180	146	-	1a	-	19	626642	
Stelo in acciaio zincato								
M8	65	40	-	-	2a	12	678901N	9000
M10	60	33	-	-	2a	12	61384N	
	95	71	-	-	2a	12	60464N	
	145	118	-	-	2a	12	61404N	
M12	70	48	-	-	2a	12	61414N	
	95	69	-	-	2a	12	62313N	
	120	96	-	-	2a	12	678941N	
M14	85	56	-	1a	-	11	626662	10000
M16	90	61	-	1a	-	13	626672	
	125	96	-	1a	-	13	626682	
	145	116	-	1a	-	13	626692	
	180	151	-	1a	-	13	626702	
	230	201	-	1a	-	13	627023	
M20	130	100	-	1a	-	16	626712	
	180	150	-	1a	-	16	626722	
	245	214	-	1a	-	16	626732	
M24	115	81	-	1a	-	19	626742	
	180	146	-	1a	-	19	626752	

Codice esteso per ordine = Part. + Code
- Materiale base: poliammide rinforzata PA FV (nera).
- Nota: stelo tipo 1 con sfera in poliammide rinforzata.
- Confezione: 24 pezzi.
- Antivibrante fornito separatamente.
- Steli con lunghezza diversa a richiesta.
- Fmax. = carico max. applicabile in condizioni statiche.

Piedi Snodati

base in poliammide rinforzata

ø 80

- Consigliato
- Standard
- A richiesta

Part. R0323

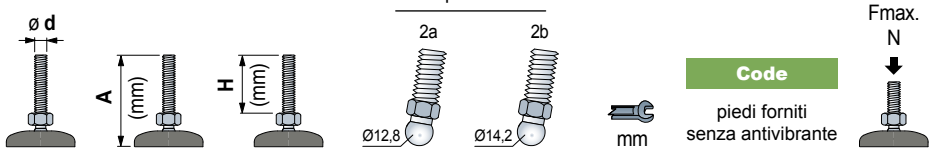

	A (mm)	H (mm)	2a	2b	mm	Code (piedi forniti senza antivibrante)	Fmax. N
Stelo in acciaio inox							
M10	95	71	2a	-	12	65686N	9000
M12	95	69	2a	-	12	65596N	
	155	132	2a	-	12	679061N	
M14	95	68	2a	-	12	626842	
M16	100	72	2a	-	15	626852	
	160	132	2a	-	15	626862	
Stelo in acciaio zincato							
M16	75	48	-	2b	16	685981N	10000
	95	68	-	2b	16	62353N	
	115	89	-	2b	16	686001N	
	155	130	-	2b	16	686021N	
	190	165	-	2b	16	62383N	
	230	201	-	2b	16	679021N	

Codice esteso per ordine = Part. + Code
- Materiale base : poliammide rinforzata PA FV (nera).
- Confezione : 24 pezzi.
- Antivibrante fornito separatamente.
- Steli con lunghezza diversa a richiesta.
- Fmax. = carico max. applicabile in condizioni statiche.

Fori di fissaggio, ricavabili mediante rottura del "diaframma".

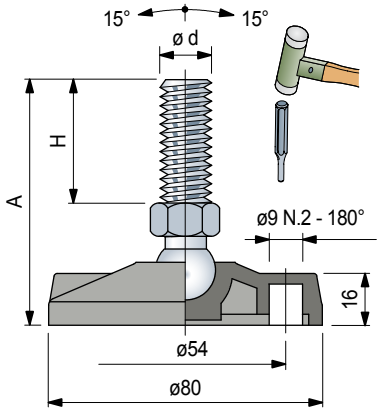

Accessori

Antivibrante

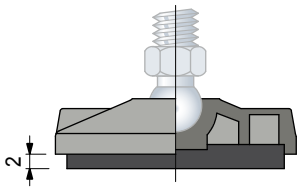

- Code: **R0000630042**.
- Materiale: gomma NBR (nera), 70 Shore.
- Fissaggio: ad incastro.
- Confezione: 24 pezzi.

Dado + Rondella

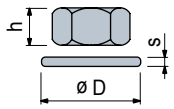

	Code Inox AISI 304	Code Acciaio zincato	h mm	mm	øD mm	s mm
M8	-	**R0000630102**	6,5	13	17	1,6
M10	**R0000630182**	**R0000630112**	8	17	21	2
M12	**R0000630192**	**R0000630122**	10	19	24	2,5
M14	**R0000630202**	**R0000630132**	11	22	28	2,5
M16	**R0000630212**	**R0000630142**	13	24	30	3
M20	**R0000630222**	**R0000630152**	16	30	37	3
M24	**R0000630232**	**R0000630162**	19	36	44	4

Confezione: 24 pezzi (per M8, M10).
8 pezzi (per M12, M14, M16, M20, M24).

Piedi Snodati

base in poliammide rinforzata

marbett®

Consigliato
Standard
A richiesta

Part. R0133

Fori di fissaggio, ricavabili mediante rottura del "diaframma".

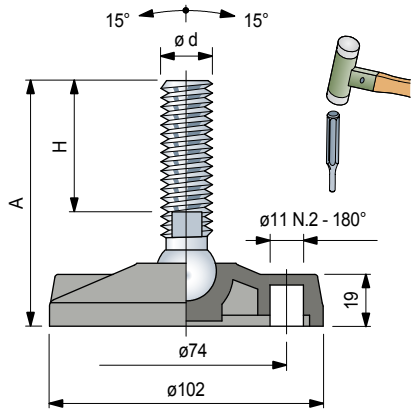

Accessori

Antivibrante

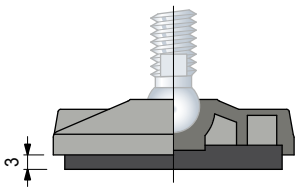

- Code: **R0000630052**.
- Materiale: gomma NBR (nera), 70 Shore.
- Fissaggio: ad incastro.
- Confezione: 24 pezzi.

Dado + Rondella

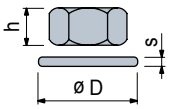

	Code Inox AISI 304	Code Acciaio zincato	h mm	mm	øD mm	s mm
M12	R0000630192	R0000630122	10	19	24	2,5
M14	R0000630202	R0000630132	11	22	28	2,5
M16	R0000630212	R0000630142	13	24	30	3
M20	R0000630222	R0000630152	16	30	37	3
M24	R0000630232	R0000630162	19	36	44	4

Confezione: 8 pezzi

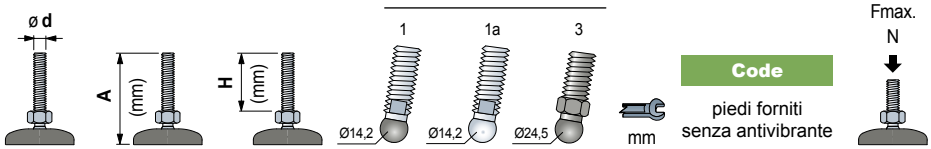

Stelo in acciaio inox

							Code	Fmax. N
M12	90	55	1	-	-	10	627033	8000
	135	100	1	-	-	10	627043	
	185	150	1	-	-	10	627053	
M14	110	76	-	1a	-	11	633192	12000
M16	100	64	-	1a	-	13	633202	
	115	81	-	1a	-	13	633212	
	160	124	-	1a	-	13	633222	
	185	151	-	1a	-	13	633232	
	205	169	-	1a	-	13	627083	
	225	190	-	1a	-	13	627093	
M20	120	84	-	1a	-	16	633242	
	185	149	-	1a	-	16	633252	
	245	208	-	1a	-	16	627103	
M24	120	79	-	1a	-	19	627113	
	185	146	-	1a	-	19	633262	
	220	179	-	1a	-	19	627123	
	250	209	-	1a	-	19	627133	

Stelo in acciaio zincato

							Code	Fmax. N
M12	105	70	1	-	-	10	627143	8000
M14	90	56	-	1a	-	11	633282	12000
M16	85	48	-	1a	-	13	627153	
	95	61	-	1a	-	13	633292	
	130	96	-	1a	-	13	633302	
	150	116	-	1a	-	13	633312	
	165	131	-	1a	-	13	627163	
	185	151	-	1a	-	13	633322	
	200	165	-	1a	-	13	627173	
	235	201	-	1a	-	13	627183	
M20	115	74	-	1a	-	16	627193	
	135	100	-	1a	-	16	633332	
	150	113	-	1a	-	16	627203	
	185	150	-	1a	-	16	633342	
	250	214	-	1a	-	16	633352	
M24	120	81	-	1a	-	19	633362	
	185	146	-	1a	-	19	633372	
	330	288	-	1a	-	19	627213	

Stelo in acciaio zincato

							Code	Fmax. N
M16	100	54	-	-	3	24	627292	6000
M20	120	69	-	-	3	30	627302	
	180	129	-	-	3	30	627312	

Codice esteso per ordine = Part. + Code
- Materiale base: poliammide rinforzata PA FV (nera).
- Nota: stelo tipo 1 con sfera in poliammide rinforzata.
- Confezione: 24 pezzi.
- Antivibrante fornito separatamente.
- Steli con lunghezza diversa a richiesta.
- Fmax. = carico max. applicabile in condizioni statiche.

Piedi Snodati

base in poliammide rinforzata

ø 100

- Consigliato
- Standard
- A richiesta

Part. R0133
Serie rinforzata

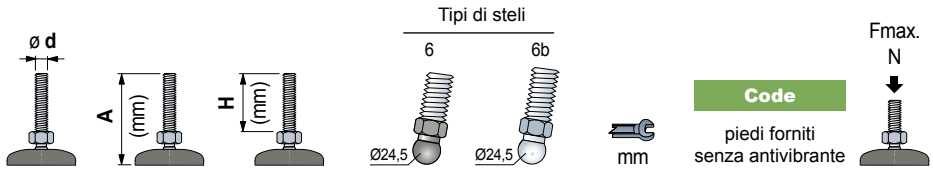

Stelo in acciaio inox							
M12	100	53	6	-	19	679231N	13000
	150	103	6	-	19	679251N	
	195	149	6	-	19	679271N	
M14	150	103	6	-	19	679311N	
	195	149	6	-	19	679331N	
M16	100	53	6	-	24	679351N	
	115	74	-	6b	24	627212	
	150	109	-	6b	24	627222	
	185	144	-	6b	24	627232	
	200	159	-	6b	24	627242	
	220	181	-	6b	24	679461N1	
M20	115	74	-	6b	24	627252N	
	180	139	-	6b	24	627262N	
	245	204	-	6b	24	686321N1	
M24	120	79	-	6b	24	627272	
	220	179	-	6b	24	627282	

Stelo in acciaio zincato							
M12	110	64	6	-	19	679121N	13000
M16	95	54	-	6b	24	627322	
	130	89	-	6b	24	627332	
	160	119	-	6b	24	627342	
	195	154	-	6b	24	627352	
M20	115	76	-	6b	24	627362N	
	150	111	-	6b	24	627372N	
	180	141	-	6b	24	627382N	
	245	206	-	6b	24	627392N	
M24	120	79	-	6b	24	627402	
	185	144	-	6b	24	627412	
	325	288	-	6b	24	679211N1	

Codice esteso per ordine = Part. + Code
- Materiale base: poliammide rinforzata PA FV (nera).
- Nota: stelo tipo 6 con sfera in poliammide rinforzata.
- Confezione: 24 pezzi.
- Antivibrante fornito separatamente.
- Steli con lunghezza diversa a richiesta.
- Fmax. = carico max. applicabile in condizioni statiche.

Fori di fissaggio, ricavabili mediante rottura del "diaframma".

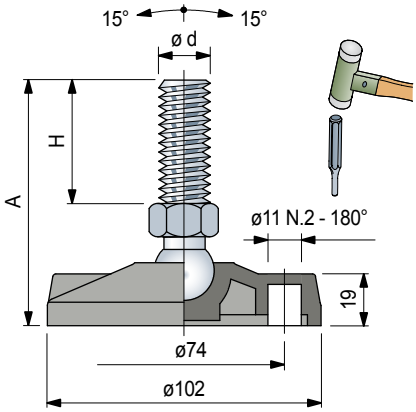

Accessori

Antivibrante

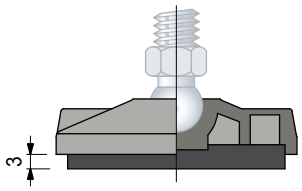

- Code: **R0000630052**.
- Materiale: gomma NBR (nera), 70 Shore.
- Fissaggio: ad incastro.
- Confezione: 24 pezzi.

Dado + Rondella

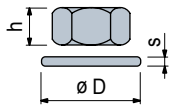

	Code Inox AISI 304	Code Acciaio zincato	h mm	mm	øD mm	s mm
M12	R0000630192	R0000630122	10	19	24	2,5
M14	R0000630202	R0000630132	11	22	28	2,5
M16	R0000630212	R0000630142	13	24	30	3
M20	R0000630222	R0000630152	16	30	37	3
M24	R0000630232	R0000630162	19	36	44	4

Confezione: 8 pezzi.

Piedi Snodati

base in poliammide rinforzata

marbett®

Consigliato
Standard
A richiesta

Part. R0479

Fori di fissaggio, ricavabili mediante rottura del "diaframma".

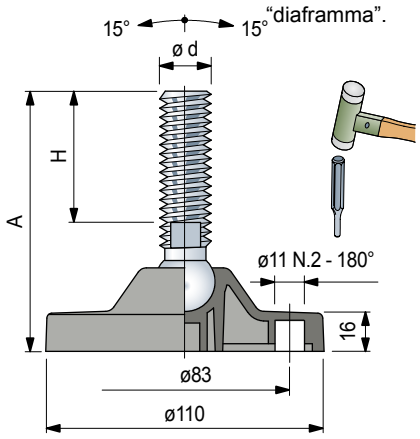

Accessori

Antivibrante

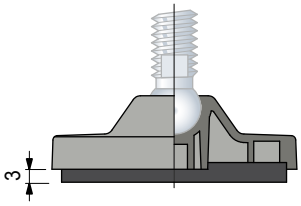

- Code: **R0000630062**.
- Materiale: gomma NBR (nera), 70 Shore.
- Fissaggio: ad incastro.
- Confezione: 16 pezzi.

Dado + Rondella

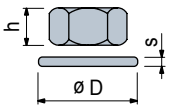

	Code Inox AISI 304	Code Acciaio zincato	h mm	mm	øD mm	s mm
M12	R0000630192	R0000630122	10	19	24	2,5
M14	R0000630202	R0000630132	11	22	28	2,5
M16	R0000630212	R0000630142	13	24	30	3
M20	R0000630222	R0000630152	16	30	37	3
M24	R0000630232	R0000630162	19	36	44	4

Confezione: 8 pezzi

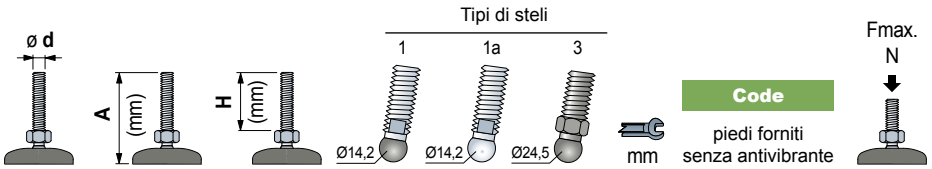

	A (mm)	H (mm)	Tipo di stelo 1	1a	3	mm	Code (piedi forniti senza antivibrante)	Fmax. N
Stelo in acciaio inox								
M12	100	55	1	-	-	10	627223	8000
	145	100	1	-	-	10	627233	
	195	150	1	-	-	10	627243	
M14	120	76	-	1a	-	11	633382	15000
	195	150	-	1a	-	11	627263	
M16	110	64	-	1a	-	13	633392	
	125	81	-	1a	-	13	633402	
	170	124	-	1a	-	13	633412	
	195	151	-	1a	-	13	633422	
	215	169	-	1a	-	13	627273	
	235	190	-	1a	-	13	627283	
M20	130	84	-	1a	-	16	633432	
	195	149	-	1a	-	16	633442	
	255	208	-	1a	-	16	627293	
M24	130	79	-	1a	-	19	627303	
	195	146	-	1a	-	19	633452	
	230	179	-	1a	-	19	627313	
	260	209	-	1a	-	19	627323	
Stelo in acciaio zincato								
M12	115	70	1	-	-	10	627333	8000
M14	100	56	-	1a	-	11	633472	15000
M16	95	48	-	1a	-	13	627343	
	105	61	-	1a	-	13	633482	
	140	96	-	1a	-	13	633492	
	160	116	-	1a	-	13	633502	
	175	131	-	1a	-	13	627353	
	195	151	-	1a	-	13	633512	
	210	165	-	1a	-	13	627363	
	245	201	-	1a	-	13	627373	
M20	125	74	-	1a	-	16	627383	
	140	100	-	1a	-	16	633522	
	160	113	-	1a	-	16	627393	
	190	150	-	1a	-	16	633532	
	260	214	-	1a	-	16	633542	
M24	130	81	-	1a	-	19	633552	
	195	146	-	1a	-	19	633562	
	340	288	-	1a	-	19	627403	
Stelo in acciaio zincato								
M16	110	54	-	-	3	24	627502	6000
M20	130	69	-	-	3	30	627512	
	190	129	-	-	3	30	627522	

Codice esteso per ordine = Part. + Code
- Materiale base: poliammide rinforzata PA FV (nera).
- Nota: stelo tipo 1 con sfera in poliammide rinforzata.
- Confezione: 16 pezzi.
- Antivibrante fornito separatamente.
- Steli con lunghezza diversa a richiesta.
- Fmax. = carico max. applicabile in condizioni statiche.

Piedi Snodati

base in poliammide rinforzata

ø 110

- Consigliato
- Standard
- A richiesta

Part. R0479
Serie rinforzata

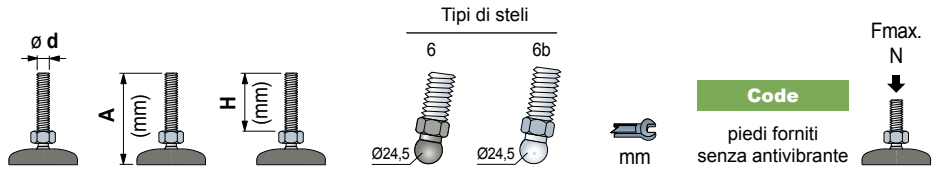

Stelo in acciaio inox							
M12	110	53	6	-	19	636181N	20000
	160	103	6	-	19	636201N	
	205	149	6	-	19	636221N	
M14	160	103	6	-	19	636261N	
	205	149	6	-	19	636271N	
M16	110	53	6	-	24	636331N	
	125	74	-	6b	24	627422	
	160	109	-	6b	24	627432	
	195	144	-	6b	24	627442	
	210	159	-	6b	24	627452	
	235	181	-	6b	24	675591N1	
M20	125	74	-	6b	24	627462N	
	190	139	-	6b	24	627472N	
	255	204	-	6b	24	686561N1	
M24	130	79	-	6b	24	627482	
	230	179	-	6b	24	627492	

Stelo in acciaio zincato							
M12	120	64	6	-	19	675341N	20000
M16	105	54	-	6b	24	627532	
	140	89	-	6b	24	627542	
	170	119	-	6b	24	627552	
	205	154	-	6b	24	627562	
M20	125	76	-	6b	24	627572N	
	165	111	-	6b	24	627582N	
	190	141	-	6b	24	627592N	
	255	206	-	6b	24	627602N	
M24	130	79	-	6b	24	627612	
	195	144	-	6b	24	627622	
	340	288	-	6b	24	675501N1	

Codice esteso per ordine = Part. + Code
- Materiale base: poliammide rinforzata PA FV (nera).
- Nota: stelo tipo 6 con sfera in poliammide rinforzata.
- Confezione: 16 pezzi.
- Antivibrante fornito separatamente.
- Steli con lunghezza diversa a richiesta.
- Fmax. = carico max. applicabile in condizioni statiche.

Fori di fissaggio, ricavabili mediante rottura del "diaframma".

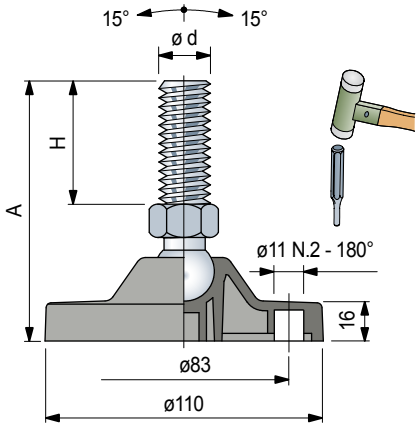

Accessori

Antivibrante

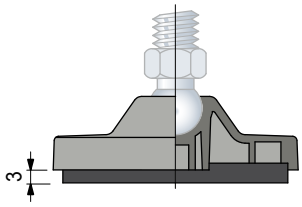

- Code: **R0000630062**.
- Materiale: gomma NBR (nera), 70 Shore.
- Fissaggio: ad incastro.
- Confezione: 16 pezzi.

Dado + Rondella

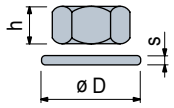

	Code Inox AISI 304	Code Acciaio zincato	h mm	mm	øD mm	s mm
M12	R0000630192	R0000630122	10	19	24	2,5
M14	R0000630202	R0000630132	11	22	28	2,5
M16	R0000630212	R0000630142	13	24	30	3
M20	R0000630222	R0000630152	16	30	37	3
M24	R0000630232	R0000630162	19	36	44	4

Confezione: 8 pezzi.

ø 124

Piedi Snodati

base in poliammide e polipropilene rinforzato

marbett®

Part. R0869

- Consigliato
- Standard
- A richiesta

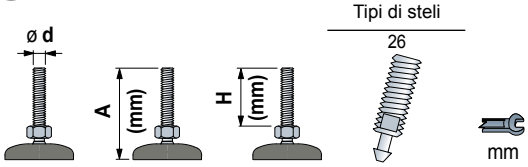

Stelo in acciaio inox					Base in poliammide PA FV	Base in polipropilene PP FV	Fmax. N
					Code		
					piedi forniti senza antivibrante		
M16	110	50	26	13	618903	619283	45000 (PA FV) 13000 (PP FV)
	140	80	26	13	618913	619293	
	170	110	26	13	618923	619303	
	200	140	26	13	618933	619313	
	230	170	26	13	618943	619323	
	260	200	26	13	618953	619333	
M20	140	79	26	17	618963	619343	
	200	139	26	17	618973	619353	
	260	199	26	17	618983	619363	
	290	229	26	17	618993	619373	
M24	140	77	26	19	619003	619383	
	210	147	26	19	619013	619393	
	240	177	26	19	619023	619403	
	270	207	26	19	619033	619413	

Stelo in acciaio zincato							
M16	110	50	26	13	619073	619453	45000 (PA FV) 13000 (PP FV)
	140	80	26	13	619083	619463	
	170	110	26	13	619093	619473	
	200	140	26	13	619103	619483	
	230	170	26	13	619113	619493	
	260	200	26	13	619123	619503	
M20	140	79	26	17	619133	619513	
	170	109	26	17	619143	619523	
	200	139	26	17	619153	619533	
	230	169	26	17	619163	619543	
	260	199	26	17	619173	619553	
	290	229	26	17	619183	619563	
M24	140	77	26	19	619193	619573	
	170	107	26	19	619203	619583	
	200	137	26	19	619213	619593	
	230	167	26	19	619223	619603	
	290	227	26	19	619233	619613	
	350	287	26	19	619243	619623	

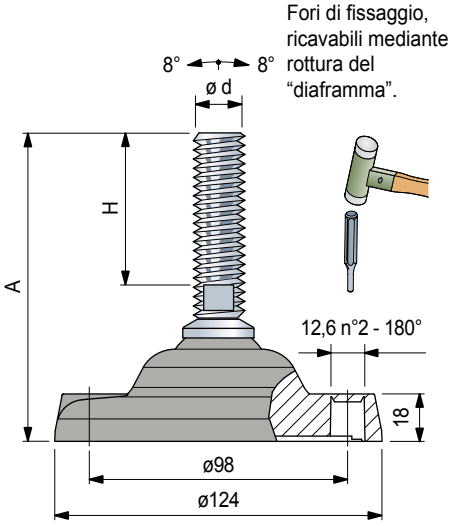

Accessori

Antivibrante

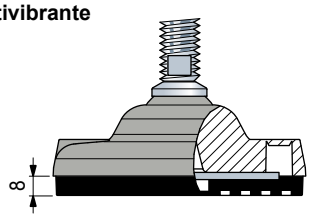

- Codice antivibrante con disco di rinforzo: **R0000630082.**
- Codice antivibrante senza disco di rinforzo: **R0000630092.**
- Fissaggio: con viti fornite nella confezione.
- Materiale: gomma NBR (nera), 80 Shore.
- Confezione: 8 pezzi.

Codice esteso per ordine = Part. + Code
- Materiale base: poliammide rinforzata PA FV (nera) e polipropilene rinforzato PP FV (nero).
- Confezione: 8 pezzi.
- Antivibrante fornito separatamente (a richiesta fornito assemblato al piede).
- Steli con lunghezza diversa a richiesta.
- Fmax. = carico max. applicabile in condizioni statiche.

Dado + Rondella

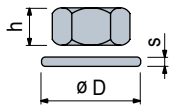

	Code Inox AISI 304	Code Acciaio zincato	h mm	mm	øD mm	s mm
M16	R0000630212	R0000630142	13	24	30	3
M20	R0000630222	R0000630152	16	30	37	3
M24	R0000630232	R0000630162	19	36	44	4
M30	R0000630242	R0000630172	24	46	56	4

Confezione: 8 pezzi

Part. R0726 - Distanziale

- Code: **688772**.
- Materiale: acetalica POM (nera).
- Peso: 1,15 Kg.
- Confezione: 8 pezzi.

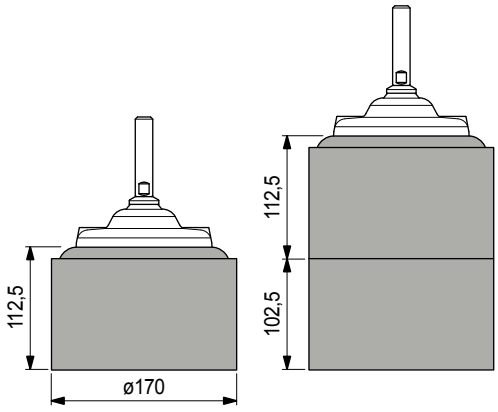

Piedi Snodati

base in poliammide e polipropilene rinforzato

ø 124

- **Consigliato**
- **Standard**
- **A richiesta**

Part. R0169

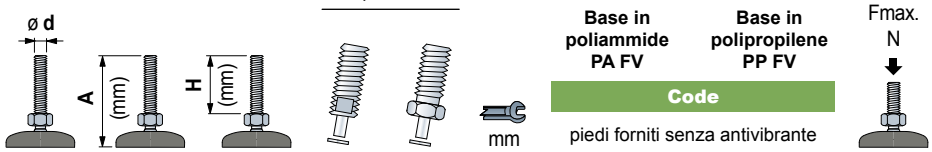

	ø d	A (mm)	H (mm)	Tipi di steli		mm	Base in poliammide PA FV (Code)	Base in polipropilene PP FV (Code)	Fmax. N
Stelo in acciaio inox									
M16	255	200	21	-	13		**604993**	-	45000 (PA FV)
M20	140	81	-	22	30		**624802**	628682	
	205	146	-	22	30		**624812**	628692	
M24	205	152	21	-	19		**624822**	628702	13000 (PP FV)
M30	205	152	21	-	24		**624832**	628712	
Stelo in acciaio zincato									
M16	255	200	-	22	24		**624842**	628722	45000 (PA FV)
	255	200	21	-	13		**604983**	-	
M20	140	81	-	22	30		**624852**	628732	
	205	146	-	22	30		**624862**	628742	
	205	154	21	-	17		**611653**	636162	13000 (PP FV)
	255	195	-	22	30		**624872**	628752	
M24	145	91	21	-	19		**624882**	628762	
	205	152	21	-	19		**624892**	628772	

Code: piedi forniti senza antivibrante

Codice esteso per ordine = Part. + Code
- Materiale base: poliammide rinforzata PA FV (nera) e polipropilene rinforzato PP FV (nero).
- Confezione: 8 pezzi.
- Antivibrante fornito separatamente (a richiesta fornito assemblato al piede).
- Steli con lunghezza diversa a richiesta.
- Fmax. = carico max. applicabile in condizioni statiche.

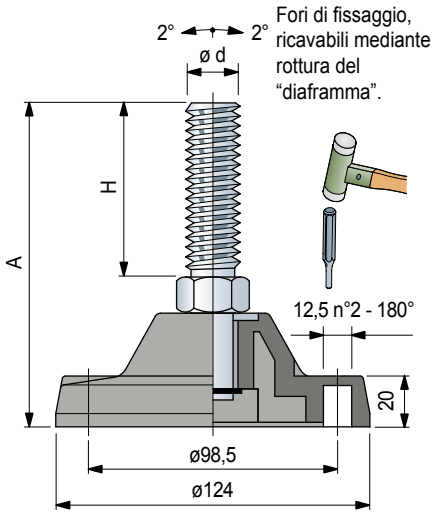

Accessori

Antivibrante

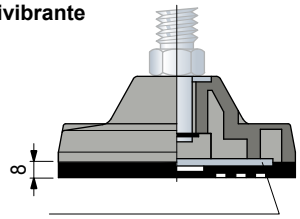

- Codice antivibrante con disco di rinforzo: **R0000630082.**
- Codice antivibrante senza disco di rinforzo: **R0000630092.**
- Fissaggio: con viti fornite nella confezione.
- Materiale: gomma NBR (nera), 80 Shore.
- Confezione: 8 pezzi.

Part. R0726 - Distanziale

- Code: **688772**.
- Materiale: acetalica POM (nera).
- Peso: 1,15 Kg.
- Confezione: 8 pezzi.

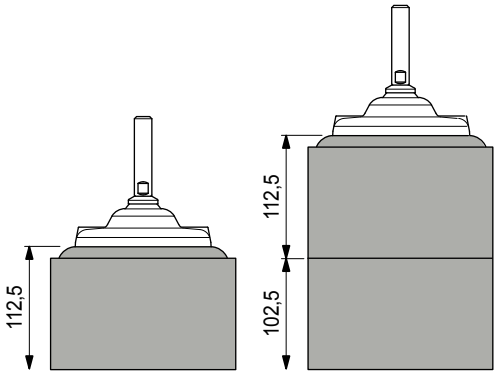

Dado + Rondella

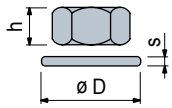

	Code Inox AISI 304	Code Acciaio zincato	h mm	mm	øD mm	s mm
M16	**R0000630212**	**R0000630142**	13	24	30	3
M20	**R0000630222**	**R0000630152**	16	30	37	3
M24	**R0000630232**	**R0000630162**	19	36	44	4
M30	**R0000630242**	**R0000630172**	24	46	56	4

Confezione: 8 pezzi

Piedi Snodati

base in poliammide rinforzata

marbett®

Consigliato
Standard
A richiesta

Part. R0134

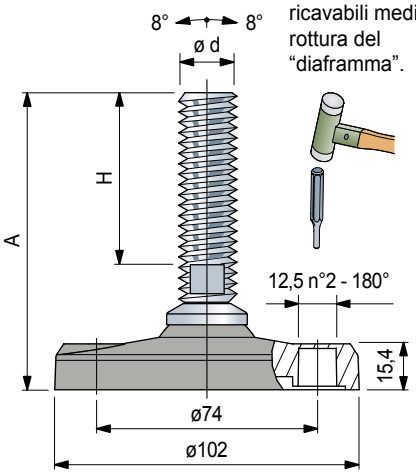

Fori di fissaggio, ricavabili mediante rottura del "diaframma".

	ø d	A (mm)	H (mm)	Tipi di steli 26	mm	Code piedi forniti senza antivibrante	Fmax. N
Stelo in acciaio inox							
M16	150	110	26	13		**627413**	20000
	180	140	26	13		**627423**	
M20	180	139	26	17		**627433**	
M24	195	147	26	19		**627443**	
	225	177	26	19		**627453**	
Stelo in acciaio zincato							
M20	150	109	26	17		**627483**	20000
	180	139	26	17		**627493**	

Codice esteso per ordine = Part. + Code
- Materiale base: poliammide rinforzata PA FV (nera).
- Confezione: 24 pezzi.
- Antivibrante fornito separatamente.
- Steli con lunghezza diversa a richiesta.
- Fmax. = carico max. applicabile in condizioni statiche.

Accessori

Antivibrante

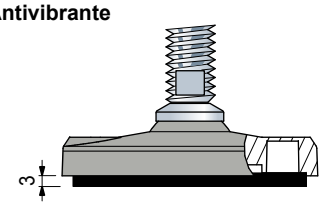

- Code: **R0000630052**.
- Materiale: gomma NBR (nera), 70 Shore.
- Fissaggio: ad incastro.
- Confezione: 24 pezzi.

Dado + Rondella

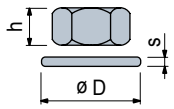

	Code Inox AISI 304	Code Acciaio zincato	h mm	mm	øD mm	s mm
M16	**R0000630212**	**R0000630142**	13	24	30	3
M20	**R0000630222**	**R0000630152**	16	30	37	3
M24	**R0000630232**	**R0000630162**	19	36	44	4
M30	**R0000630242**	**R0000630172**	24	46	56	4

Confezione: 8 pezzi

Piedi Snodati

base in poliammide rinforzata

ø 124

Consigliato
Standard
A richiesta

Part. R0297

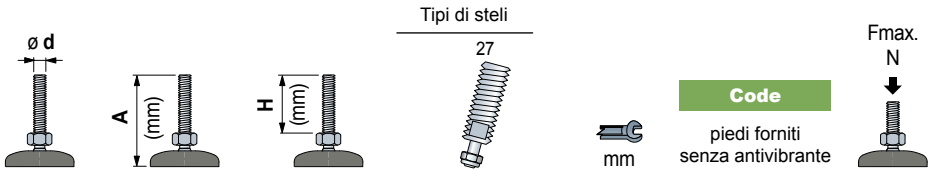

	ø d	A (mm)	H (mm)	Tipi di steli	mm	Code (piedi forniti senza antivibrante)	Fmax. N
Stelo in acciaio inox							
M16	185	115	27	13		629182N1	45000
	210	140	27	13		**629192N1**	
M20	210	140	27	17		629202N1	
M24	245	175	27	19		**680371N1**	
M30	195	125	27	24		629212N1	
	250	180	27	24		629222N1	
Stelo in acciaio zincato							
M20	175	110	27	17		629232N1	45000
	205	140	27	17		629242N1	
M30	195	125	27	24		**629252N1**	
	250	180	27	24		**629262N1**	
	330	260	27	24		688071N1	

NEW

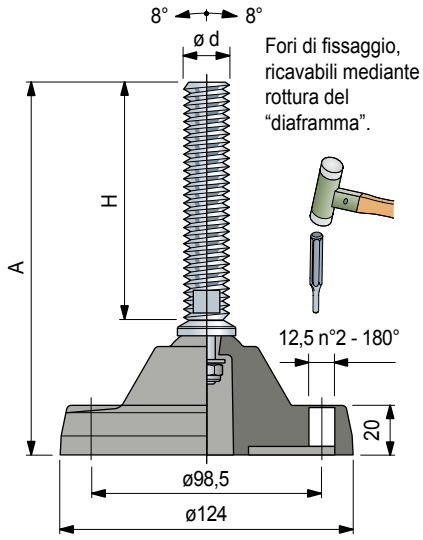

Codice esteso per ordine = Part. + Code
- Materiale base: poliammide rinforzata PA FV (nera).
- Confezione: 8 pezzi.
- Antivibrante fornito separatamente (a richiesta fornito assemblato al piede).
- Steli con lunghezza diversa a richiesta.
- Fmax. = carico max. applicabile in condizioni statiche..

Accessori

Antivibrante

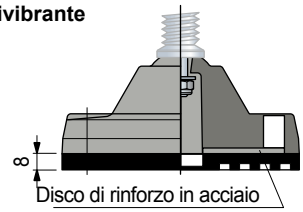

- Codice antivibrante con disco di rinforzo: **R0000630082.**
- Codice antivibrante senza disco di rinforzo: **R0000630092**.
- Fissaggio: con viti fornite nella confezione.
- Materiale: gomma NBR (nera), 80 Shore.
- Confezione: 8 pezzi.

Part. R0726 - Distanziale

- Code: **688772**.
- Materiale: acetalica POM (nera).
- Peso: 1,15 Kg.
- Confezione: 8 pezzi.

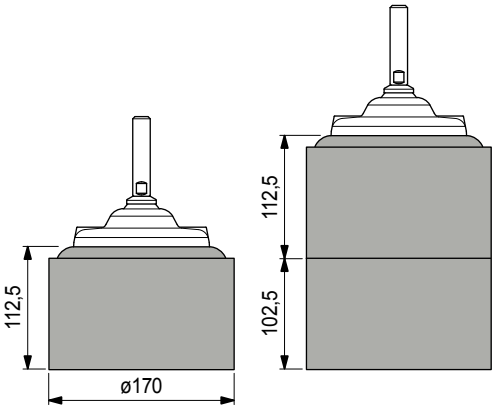

Dado + Rondella

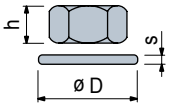

	Code Inox AISI 304	Code Acciaio zincato	h mm	mm	øD mm	s mm
M16	**R0000630212**	**R0000630142**	13	24	30	3
M20	**R0000630222**	**R0000630152**	16	30	37	3
M24	**R0000630232**	**R0000630162**	19	36	44	4
M30	**R0000630242**	**R0000630172**	24	46	56	4

Confezione: 8 pezzi.

Piedi Snodati Gripper

in polipropilene rinforzato

marbett®

Consigliato
Standard
A richiesta

Part. R0626

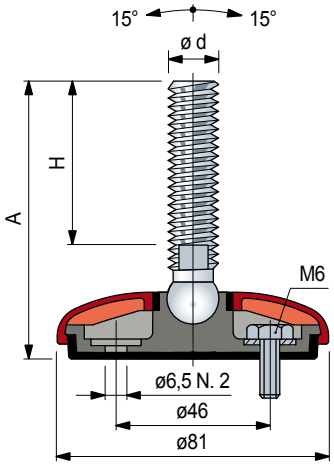

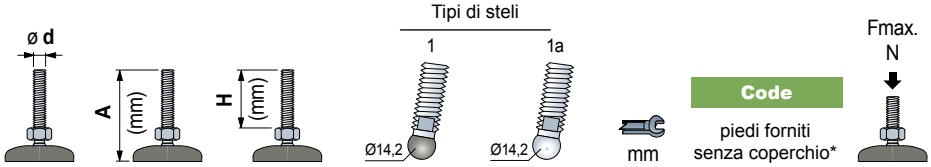

Stelo in acciaio inox							
M10	100	70	1	-	8	**627533**	8000
M12	85	55	1	-	10	**627543**	
	145	115	1	-	10	**627553**	
M14	110	76	-	1a	13	**641712**	10000
M16	100	64	-	1a	13	**641722**	
	115	81	-	1a	13	**641732**	
	160	124	-	1a	13	**641742**	
	185	151	-	1a	13	**641752**	
M20	120	84	-	1a	16	**641762**	
	185	149	-	1a	16	**641772**	
M24	185	146	-	1a	19	**641782**	

Stelo in acciaio zincato							
M10	60	30	1	-	8	**602603**	8000
M12	100	70	1	-	10	**627593**	
M14	90	56	-	1a	11	**641792**	10000
M16	95	61	-	1a	13	**641812**	
	130	96	-	1a	13	**641822**	
	150	116	-	1a	13	**641832**	
	185	151	-	1a	13	**641842**	
	235	201	-	1a	13	**627613**	
M20	135	100	-	1a	16	**641862**	
	185	150	-	1a	16	**641872**	
	250	214	-	1a	16	**641882**	
M24	120	81	-	1a	19	**641892**	
	185	146	-	1a	19	**641902**	

Codice esteso per ordine = Part. + Code

* = I piedi vengono forniti senza il coperchio di protezione. Ordinare il coperchio a parte, scegliendo il colore desiderato.
- Materiale base: polipropilene rinforzato con antivibrante integrato in gomma termoplastica grigia (durezza 70 Shore).
- La sigillatura della struttura interna garantisce la sanificazione.
- Il piede é predisposto per l'eventuale fissaggio al pavimento.
- Nota: stelo tipo 1 con sfera in poliammide rinforzata.
- Confezione: 24 pezzi.
- Steli con lunghezza diversa a richiesta.
- Fmax. = carico max. applicabile in condizioni statiche.

Coperchio di protezione

Colore	Code
Arancio	**R0626641942**
Nero	**R0626641952**

- Materiale: polipropilene PP.
- Confezione: 24 pezzi.

Accessori

Dado + Rondella

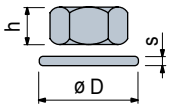

	Code Inox AISI 304	Code Acciaio zincato	h mm	mm	øD mm	s mm
M10	**R0000630182**	**R0000630112**	8	17	21	2
M12	**R0000630192**	**R0000630122**	10	19	24	2,5
M14	**R0000630202**	**R0000630132**	11	22	28	2,5
M16	**R0000630212**	**R0000630142**	13	24	30	3
M20	**R0000630222**	**R0000630152**	16	30	37	3
M24	**R0000630232**	**R0000630162**	19	36	44	4

Confezione: 24 pezzi (per M10).
8 pezzi (per M12, M14, M16, M20, M24).

Piedi Snodati Gripper

in polipropilene rinforzato

ø 80

- Consigliato
- Standard
- A richiesta

Part. R0626

ø d	A (mm)	H (mm)	Tipi di steli (2b, Ø14,2)	mm	Code (piedi forniti senza coperchio*)	Fmax. N
Stelo in acciaio inox						
M10	95	67	2b	14	641392	10000
M12	85	55	2b	14	641402	
	145	115	2b	14	641412	
Stelo in acciaio zincato						
M10	60	30	2b	14	641522	10000
	95	65	2b	14	641532	
	145	115	2b	14	641542	
M12	65	35	2b	14	641552	
	100	70	2b	14	641562	
	120	90	2b	14	641572	
M16	80	48	2b	16	641592	
	100	68	2b	16	641602	
	120	89	2b	16	641612	
	160	130	2b	16	643052	
	195	165	2b	16	641632	
	235	201	2b	16	641642	

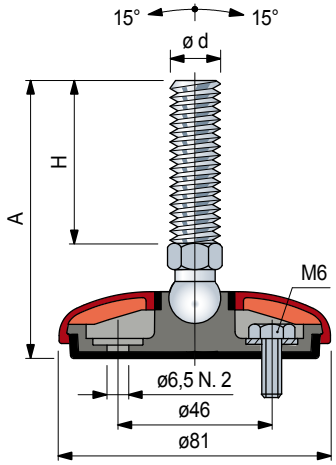

Codice esteso per ordine = Part. + Code

* = I piedi vengono forniti senza il coperchio di protezione. Ordinare il coperchio a parte, scegliendo il colore desiderato.

- Materiale base: polipropilene rinforzato con antivibrante integrato in gomma termoplastica grigia (durezza 70 Shore).
- La sigillatura della struttura interna garantisce la sanificazione.
- Il piede é predisposto per l'eventuale fissaggio al pavimento.
- Confezione: 24 pezzi.
- Steli con lunghezza diversa a richiesta.
- Fmax. = carico max. applicabile in condizioni statiche.

Coperchio di protezione

Colore	Code
Arancio	**R0626641942**
Nero	**R0626641952**

- Materiale: polipropilene PP.
- Confezione: 24 pezzi.

Accessori

Dado + Rondella

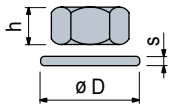

	Code: Inox AISI 304	Code: Acciaio zincato	h mm	mm	øD mm	s mm
M10	**R0000630182**	**R0000630112**	8	17	21	2
M12	**R0000630192**	**R0000630122**	10	19	24	2,5
M14	**R0000630202**	**R0000630132**	11	22	28	2,5
M16	**R0000630212**	**R0000630142**	13	24	30	3
M20	**R0000630222**	**R0000630152**	16	30	37	3
M24	**R0000630232**	**R0000630162**	19	36	44	4

Confezione: 24 pezzi (per M10).
8 pezzi (per M12, M14, M16, M20, M24).

Piedi Snodati Gripper

in acciaio inox

marbett®

Part. R0627

- **Consigliato**
- **Standard**
- **A richiesta**

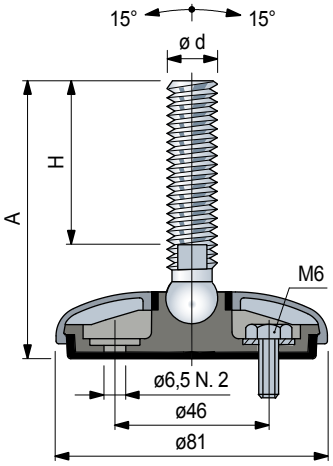

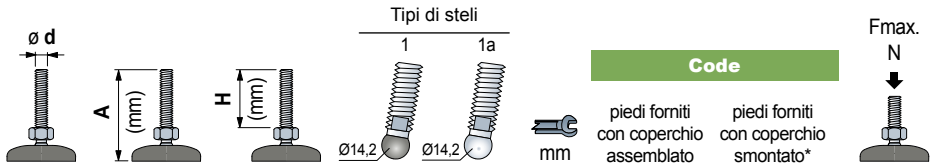

Stelo in acciaio inox								
M10	100	70	1	-	8	**627623**	**627653**	8000
M12	85	55	1	-	10	**627633**	**627663**	
	145	115	1	-	10	**627643**	**627673**	
M14	110	76	-	1a	13	**642102**	**647322**	10000
M16	100	64	-	1a	13	**642112**	**647332**	
	115	81	-	1a	13	**642122**	**647342**	
	160	124	-	1a	13	**642132**	**647352**	
	185	151	-	1a	13	**642142**	**647362**	
M20	120	84	-	1a	16	**642152**	**647372**	
	185	149	-	1a	16	**642162**	**647382**	
M24	185	149	-	1a	19	**642172**	**647392**	

Codice esteso per ordine = Part. + Code

* = Piede da utilizzare per l'eventuale fissaggio al pavimento.
- Materiale coperchio di protezione: acciaio inox AISI 304.
- Materiale base: polipropilene rinforzato con antivibrante integrato in gomma termoplastica grigia (durezza 70 Shore).
- La sigillatura della struttura interna garantisce la sanificazione.
- Nota: stelo tipo 1 con sfera in poliammide rinforzata.
- Confezione: 24 pezzi.
- Steli con lunghezza diversa a richiesta.
- Fmax. = carico max. applicabile in condizioni statiche.

Accessori

Dado + Rondella

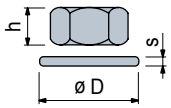

	Code Inox AISI 304	h mm	mm	øD mm	s mm
M10	**R0000630182**	8	17	21	2
M12	**R0000630192**	10	19	24	2,5
M14	**R0000630202**	11	22	28	2,5
M16	**R0000630212**	13	24	30	3
M20	**R0000630222**	16	30	37	3
M24	**R0000630232**	19	36	44	4

Confezione: 24 pezzi (per M10).
8 pezzi (per M12, M14, M16, M20, M24).

Piedi Snodati Gripper

in acciaio inox

ø 80

- Consigliato
- Standard
- A richiesta

Part. R0627

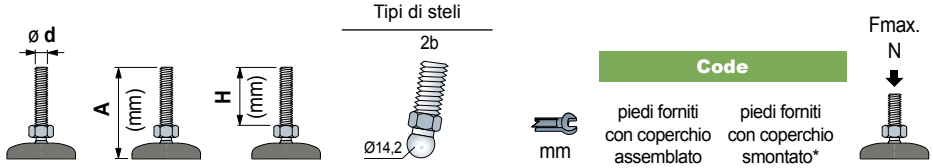

					Code		
					piedi forniti con coperchio assemblato	piedi forniti con coperchio smontato*	
Stelo in acciaio inox							
M10	95	67	2b	14	641972	647292	10000
M12	85	55	2b	14	641982	647302	
	145	115	2b	14	641992	647312	

Codice esteso per ordine = Part. + Code

* = Piede da utilizzare per l'eventuale fissaggio al pavimento.
- Materiale coperchio di protezione: acciaio inox AISI 304.
- Materiale base: polipropilene rinforzato con antivibrante integrato in gomma termoplastica grigia (durezza 70 Shore).
- La sigillatura della struttura interna garantisce la sanificazione.
- Nota: stelo tipo 1 con sfera in poliammide rinforzata.
- Confezione: 24 pezzi.
- Steli con lunghezza diversa a richiesta.
- Fmax. = carico max. applicabile in condizioni statiche.

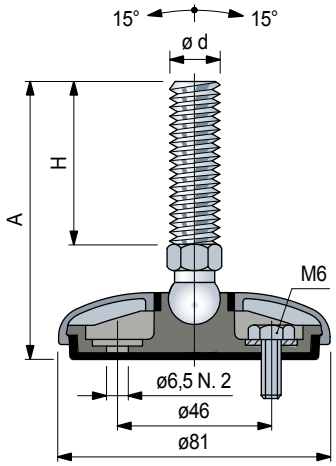

Accessori

Dado + Rondella

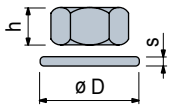

	Code Inox AISI 304	h mm	mm	øD mm	s mm
M10	**R0000630182**	8	17	21	2
M12	**R0000630192**	10	19	24	2,5
M14	**R0000630202**	11	22	28	2,5
M16	**R0000630212**	13	24	30	3
M20	**R0000630222**	16	30	37	3
M24	**R0000630232**	19	36	44	4

Confezione: 24 pezzi (per M10).
8 pezzi (per M12, M14, M16, M20, M24).

Piedi Snodati Gripper

in polipropilene rinforzato

marbett®

Consigliato
Standard
A richiesta

Part. R0622

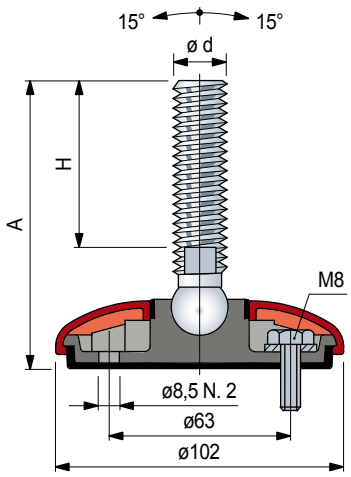

	ø d	A (mm)	H (mm)	Tipi di steli 1a (Ø14,2)	mm	Code piedi forniti senza coperchio*	Fmax. N
Stelo in acciaio inox							
M14	115	76	1a	11		643542	19500
M16	105	64	1a	13		643552	
	120	81	1a	13		643562	
	150	100	1a	13		640372N	
	165	124	1a	13		643572	
	190	151	1a	13		643582	
	200	150	1a	13		640392N	
M20	125	84	1a	16		643592	
	190	149	1a	16		643602	
M24	120	74	1a	19		640402N	
	190	146	1a	19		643612	
	220	172	1a	19		640412N	
Stelo in acciaio zincato							
M14	95	56	1a	11		643622	19500
M16	100	61	1a	13		643632	
	135	96	1a	13		643642	
	155	116	1a	13		643652	
	190	151	1a	13		643662	
M20	120	74	1a	16		637382N	
	140	100	1a	16		643672	
	155	106	1a	16		637392N	
	190	150	1a	16		643682	
	255	214	1a	16		643692	
M24	125	81	1a	19		643702	
	190	146	1a	19		643712	

Codice esteso per ordine = Part. + Code

* = I piedi vengono forniti senza il coperchio di protezione. Ordinare il coperchio a parte, scegliendo il colore desiderato.
- Materiale base: polipropilene rinforzato con antivibrante integrato in gomma termoplastica grigia (durezza 70 Shore).
- La sigillatura della struttura interna garantisce la sanificazione.
- Il piede é predisposto per l'eventuale fissaggio al pavimento.
- Confezione: 24 pezzi.
- Steli con lunghezza diversa a richiesta.
- Fmax. = carico max. applicabile in condizioni statiche.

Coperchio di protezione

Colore	Code
Arancio	R0622637082
Nero	R0622639412

- Materiale: polipropilene PP.
- Confezione: 24 pezzi.

Accessori

Dado + Rondella

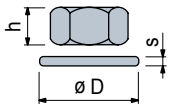

	Code Inox AISI 304	Code Acciaio zincato	h mm	mm	øD mm	s mm
M14	R0000630202	R0000630132	11	22	28	2,5
M16	R0000630212	R0000630142	13	24	30	3
M20	R0000630222	R0000630152	16	30	37	3
M24	R0000630232	R0000630162	19	36	44	4

Confezione: 8 pezzi.

Piedi Snodati Gripper

in polipropilene rinforzato

ø 100

- Consigliato
- Standard
- A richiesta

Part. R0622

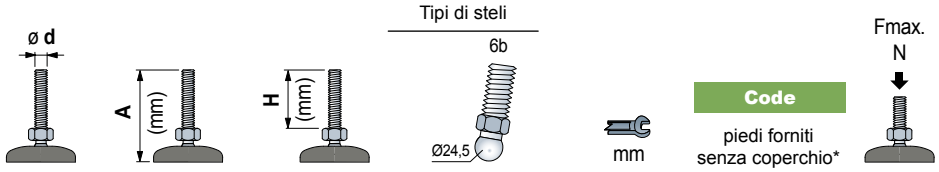

Stelo in acciaio inox						
M16	115	74	6b	24	637262	19500
	150	109	6b	24	637272	
	185	144	6b	24	637282	
	200	159	6b	24	637292	
M20	120	76	6b	24	637442	
	185	141	6b	24	637452	
M20	120	79	6b	24	637322	
	220	179	6b	24	637332	

Stelo in acciaio zincato						
M16	95	54	6b	24	637342	19500
	130	89	6b	24	637352	
	160	119	6b	24	637362	
	195	154	6b	24	637372	
M20	120	76	6b	24	637462	
	155	111	6b	24	637472	
	185	141	6b	24	637482	
	250	206	6b	24	637492	
M24	120	79	6b	24	637422	
	185	144	6b	24	637432	

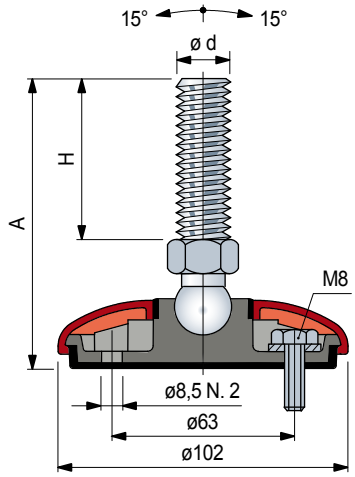

Codice esteso per ordine = Part. + Code

* = I piedi vengono forniti senza il coperchio di protezione. Ordinare il coperchio a parte, scegliendo il colore desiderato.

- Materiale base: polipropilene rinforzato con antivibrante integrato in gomma termoplastica grigia (durezza 70 Shore).
- La sigillatura della struttura interna garantisce la sanificazione.
- Il piede é predisposto per l'eventuale fissaggio al pavimento.
- Confezione: 24 pezzi.
- Steli con lunghezza diversa a richiesta.
- Fmax. = carico max. applicabile in condizioni statiche.

Coperchio di protezione

Colore	Code
Arancio	R0622637082
Nero	R0622639412

- Materiale: polipropilene PP.
- Confezione: 24 pezzi.

Accessori

Dado + Rondella

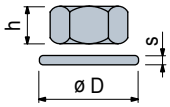

	Code Inox AISI 304	Code Acciaio zincato	h mm	mm	øD mm	s mm
M14	R0000630202	R0000630132	11	22	28	2,5
M16	R0000630212	R0000630142	13	24	30	3
M20	R0000630222	R0000630152	16	30	37	3
M24	R0000630232	R0000630162	19	36	44	4

Confezione: 8 pezzi.

Piedi Snodati Gripper

in acciaio inox

marbett®

Part. R0623

- **Consigliato**
- **Standard**
- **A richiesta**

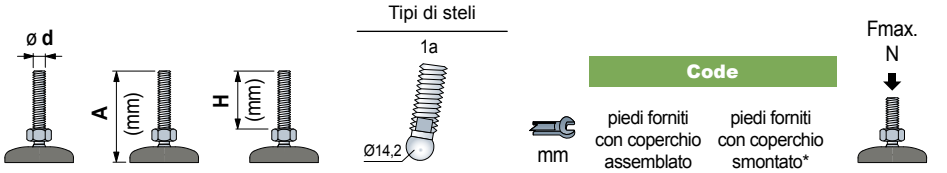

					Code		
					piedi forniti con coperchio assemblato	piedi forniti con coperchio smontato*	
Stelo in acciaio inox							
M14	115	76	1a	11	**643722**	**647402**	19500
M16	105	64	1a	13	**643732**	**647412**	
	120	81	1a	13	**643742**	**647442**	
	150	100	1a	13	**640492N**	**647462N**	
	165	124	1a	13	**643752**	**647472**	
	190	151	1a	13	**643762**	**647502**	
	200	150	1a	13	**640512N**	**647522N**	
M20	125	84	1a	16	**643772**	**647552**	
	190	149	1a	16	**643782**	**647582**	
M24	120	74	1a	19	**640522N**	**647602N**	
	190	146	1a	19	**643792**	**647612**	
	220	172	1a	19	**640532N**	**647632N**	

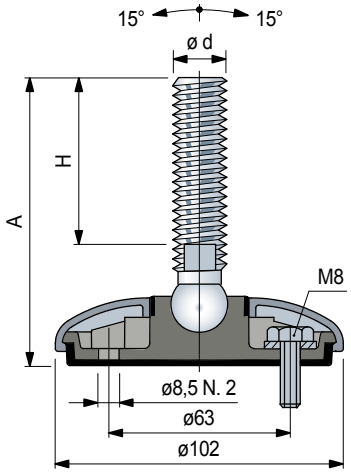

Codice esteso per ordine = Part. + Code

* = Piede da utilizzare per l'eventuale fissaggio al pavimento.
- Materiale coperchio di protezione: acciaio inox AISI 304.
- Materiale base: polipropilene rinforzato con antivibrante integrato in gomma termoplastica grigia (durezza 70 Shore).
- La sigillatura della struttura interna garantisce la sanificazione.
- Nota: stelo tipo 1 con sfera in poliammide rinforzata.
- Confezione: 24 pezzi.
- Steli con lunghezza diversa a richiesta.
- Fmax. = carico max. applicabile in condizioni statiche.

Accessori

Dado + Rondella

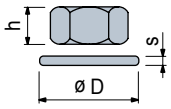

	Code Inox AISI 304	h mm	mm	øD mm	s mm
M14	**R0000630202**	11	22	28	2,5
M16	**R0000630212**	13	24	30	3
M20	**R0000630222**	16	30	37	3
M24	**R0000630232**	19	36	44	4

Confezione: 8 pezzi.

Piedi Snodati Gripper

in acciaio inox

ø 100

- **Consigliato**
- **Standard**
- **A richiesta**

Part. R0623

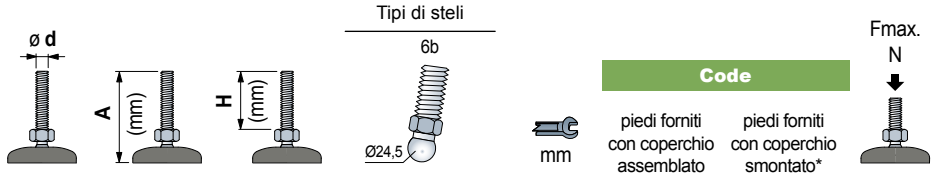

Stelo in acciaio inox					Code: piedi forniti con coperchio assemblato	Code: piedi forniti con coperchio smontato*	
M16	115	74	6b	24	637512	647422	19500
	150	109	6b	24	637522	647452	
	185	144	6b	24	637532	647482	
	200	159	6b	24	637542	647512	
M20	120	74	6b	24	637692	647532	
	185	139	6b	24	637702	647562	
M24	120	79	6b	24	637572	647592	
	220	179	6b	24	637582	647622	

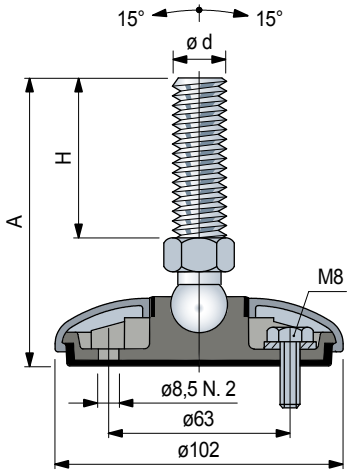

Codice esteso per ordine = Part. + Code

* = Piede da utilizzare per l'eventuale fissaggio al pavimento.
- Materiale coperchio di protezione: acciaio inox AISI 304.
- Materiale base: polipropilene rinforzato con antivibrante integrato in gomma termoplastica grigia (durezza 70 Shore).
- La sigillatura della struttura interna garantisce la sanificazione.
- Nota: stelo tipo 1 con sfera in poliammide rinforzata.
- Confezione: 24 pezzi.
- Steli con lunghezza diversa a richiesta.
- Fmax. = carico max. applicabile in condizioni statiche.

Accessori

Dado + Rondella

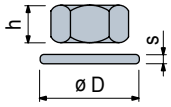

Code	Inox AISI 304	h mm	mm	øD mm	s mm
M14	**R0000630202**	11	22	28	2,5
M16	**R0000630212**	13	24	30	3
M20	**R0000630222**	16	30	37	3
M24	**R0000630232**	19	36	44	4

Confezione: 8 pezzi.

Piedi Snodati Gripper

in polipropilene rinforzato

marbett®

Consigliato
Standard
A richiesta

Part. R0628

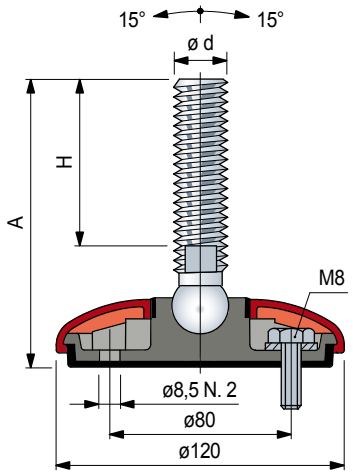

	ø d	A (mm)	H (mm)	Tipi di steli 1a (Ø14,2)	mm	Code piedi forniti senza coperchio*	Fmax. N
Stelo in acciaio inox							
M14	120	76	1a	11		643802	22000
M16	110	64	1a	13		643812	
	125	81	1a	13		643822	
	155	100	1a	13		642472N	
	170	124	1a	13		643832	
	195	151	1a	13		643842	
	205	150	1a	13		642512N	
M20	130	84	1a	16		643852	
	195	149	1a	16		643862	
M24	125	74	1a	19		642572N	
	195	146	1a	19		643872	
	225	172	1a	19		642592N	
Stelo in acciaio zincato							
M14	100	56	1a	11		643882	22000
M16	105	61	1a	13		643892	
	140	96	1a	13		643902	
	160	116	1a	13		643912	
	195	151	1a	13		643922	
M20	125	74	1a	16		642692N	
	145	100	1a	16		643932	
	160	106	1a	16		642712N	
	195	150	1a	16		643942	
	260	214	1a	16		643952	
M24	130	81	1a	19		643962	
	195	146	1a	19		643972	

Codice esteso per ordine = Part. + Code

* = I piedi vengono forniti senza il coperchio di protezione. Ordinare il coperchio a parte, scegliendo il colore desiderato.
- Materiale base: polipropilene rinforzato con antivibrante integrato in gomma termoplastica grigia (durezza 70 Shore).
- La sigillatura della struttura interna garantisce la sanificazione.
- Il piede é predisposto per l'eventuale fissaggio al pavimento.
- Confezione: 24 pezzi.
- Steli con lunghezza diversa a richiesta.
- Fmax. = carico max. applicabile in condizioni statiche.

Coperchio di protezione

Colore	Code
Arancio	R0628643092
Nero	R0628643102

- Materiale: polipropilene PP.
- Confezione: 24 pezzi.

Accessori

Dado + Rondella

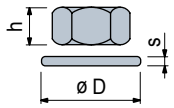

	Code Inox AISI 304	Code Acciaio zincato	h mm	mm	øD mm	s mm
M14	R0000630202	R0000630132	11	22	28	2,5
M16	R0000630212	R0000630142	13	24	30	3
M20	R0000630222	R0000630152	16	30	37	3
M24	R0000630232	R0000630162	19	36	44	4

Confezione: 8 pezzi.

Piedi Snodati Gripper

in polipropilene rinforzato

ø 120

- Consigliato
- Standard
- A richiesta

Part. R0628

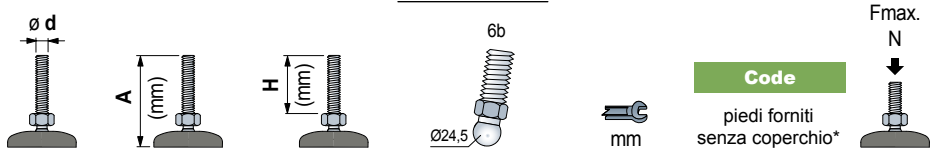

Stelo in acciaio inox						
M16	120	74	6b	24	642442	22000
	155	109	6b	24	642462	
	190	144	6b	24	642482	
	205	159	6b	24	642502	
M20	125	76	6b	24	642522	
	190	141	6b	24	642542	
M20	125	79	6b	24	642562	
	225	179	6b	24	642582	

Stelo in acciaio zincato						
M16	100	54	6b	24	642602	22000
	135	89	6b	24	642622	
	165	119	6b	24	642642	
	200	154	6b	24	642662	
M20	125	76	6b	24	642682	
	160	111	6b	24	642702	
	190	141	6b	24	642722	
	255	206	6b	24	642742	
M24	125	79	6b	24	642762	
	190	144	6b	24	642782	

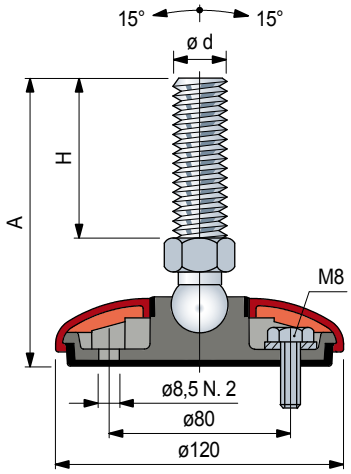

Codice esteso per ordine = Part. + Code

* = I piedi vengono forniti senza il coperchio di protezione. Ordinare il coperchio a parte, scegliendo il colore desiderato.

- Materiale base: polipropilene rinforzato con antivibrante integrato in gomma termoplastica grigia (durezza 70 Shore).
- La sigillatura della struttura interna garantisce la sanificazione.
- Il piede é predisposto per l'eventuale fissaggio al pavimento.
- Confezione: 24 pezzi.
- Steli con lunghezza diversa a richiesta.
- Fmax. = carico max. applicabile in condizioni statiche.

Coperchio di protezione

Colore	Code
Arancio	R0628643092
Nero	R0628643102

- Materiale: polipropilene PP.
- Confezione: 24 pezzi.

Accessori

Dado + Rondella

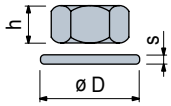

	Code					
	Inox AISI 304	Acciaio zincato	h mm	mm	øD mm	s mm
M14	R0000630202	R0000630132	11	22	28	2,5
M16	R0000630212	R0000630142	13	24	30	3
M20	R0000630222	R0000630152	16	30	37	3
M24	R0000630232	R0000630162	19	36	44	4

Confezione: 8 pezzi.

Piedi Snodati Gripper

in acciaio inox

marbett®

Part. R0629

- **Consigliato**
- **Standard**
- **A richiesta**

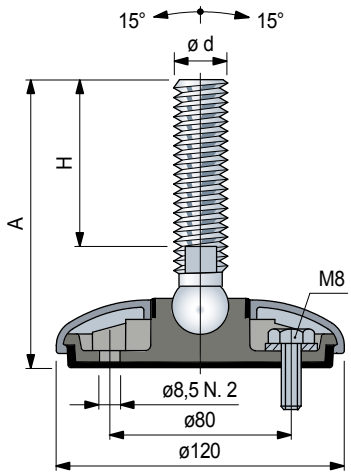

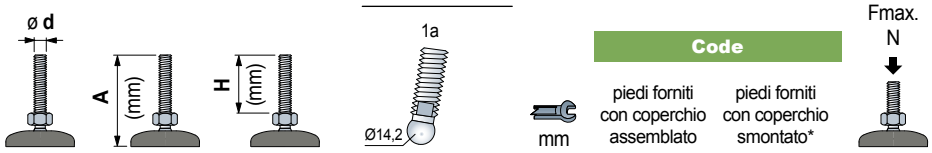

					Code		
				mm	piedi forniti con coperchio assemblato	piedi forniti con coperchio smontato*	
Stelo in acciaio inox							
M14	120	76	1a	11	**643982**	**647642**	22000
M16	110	64	1a	13	**643992**	**647652**	
	125	81	1a	13	**644002**	**647682**	
	155	100	1a	13	**642312N**	**647702N**	
	170	124	1a	13	**644012**	**647712**	
	195	151	1a	13	**644022**	**647742**	
	205	150	1a	13	**642352N**	**647762N**	
M20	130	84	1a	16	**644032**	**647792**	
	195	149	1a	16	**644042**	**647822**	
M24	125	74	1a	19	**642412N**	**647842N**	
	195	146	1a	19	**644052**	**647852**	
	225	172	1a	19	**642432N**	**647872N**	

Codice esteso per ordine = Part. + Code

Codice esteso per ordine = Part. + Code

* = Piede da utilizzare per l'eventuale fissaggio al pavimento.

- Materiale base: polipropilene rinforzato con antivibrante integrato in gomma termoplastica grigia (durezza 70 Shore).
- La sigillatura della struttura interna garantisce la sanificazione.
- Il piede é predisposto per l'eventuale fissaggio al pavimento.
- Confezione: 24 pezzi.
- Steli con lunghezza diversa a richiesta.
- Fmax. = carico max. applicabile in condizioni statiche.

Accessori

Dado + Rondella

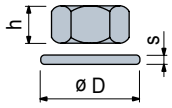

	Code Inox AISI 304	h mm	mm	øD mm	s mm
M14	**R0000630202**	11	22	28	2,5
M16	**R0000630212**	13	24	30	3
M20	**R0000630222**	16	30	37	3
M24	**R0000630232**	19	36	44	4

Confezione: 8 pezzi.

Piedi Snodati Gripper

in acciaio inox

ø 120

- **Consigliato**
- **Standard**
- **A richiesta**

Part. R0629

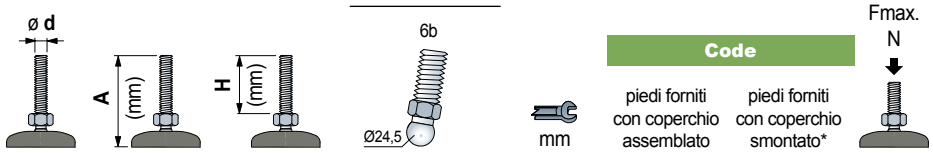

Stelo in acciaio inox					Code: piedi forniti con coperchio assemblato	Code: piedi forniti con coperchio smontato*	Fmax. N
M16	120	74	6b	24	642282	647662	22000
	155	109	6b	24	642302	647692	
	190	144	6b	24	642322	647722	
	205	159	6b	24	642342	647752	
M20	125	76	6b	24	642362	647772	
	190	141	6b	24	642382	647802	
M24	125	79	6b	24	642402	647832	
	225	179	6b	24	642422	647862	

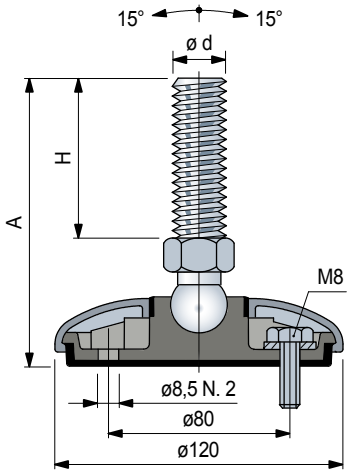

Codice esteso per ordine = Part. + Code

* = Piede da utilizzare per l'eventuale fissaggio al pavimento.

- Materiale base: polipropilene rinforzato con antivibrante integrato in gomma termoplastica grigia (durezza 70 Shore).
- La sigillatura della struttura interna garantisce la sanificazione.
- Il piede é predisposto per l'eventuale fissaggio al pavimento.
- Confezione: 24 pezzi.
- Steli con lunghezza diversa a richiesta.
- Fmax. = carico max. applicabile in condizioni statiche.

Accessori

Dado + Rondella

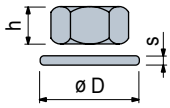

	Code: Inox AISI 304	h mm	mm	øD mm	s mm
M14	**R0000630202**	11	22	28	2,5
M16	**R0000630212**	13	24	30	3
M20	**R0000630222**	16	30	37	3
M24	**R0000630232**	19	36	44	4

Confezione: 8 pezzi.

ø 123

Piedi snodati

in acciaio inox e zincato

marbett®

Consigliato
Standard
A richiesta

Part. R0349 4 fori
Part. R0441 2 fori

NEW

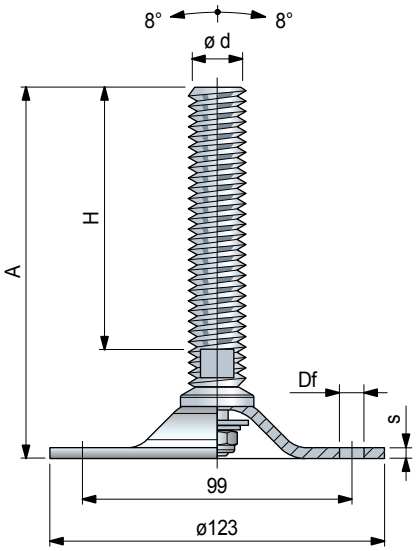

Part. R0349 4 fori

	ø d	A (mm)	H (mm)	ø Df mm	s mm	Tipi di steli 27	mm	Code	F max. (N)
Piedi in acciaio inox									
M16	180	140	9	3	27	13	**682721N1**		
M20	180	140	9	3	27	17	**68165N1**		
M24	220	175	9	3	27	19	**63747N1**	6000	
M30	165	125	9	3	27	24	**63757N1**		
	225	180	9	3	27	24	**682741N1**		
Piedi in acciaio zincato									
M20	145	110	9	4	27	17	**682681N1**		
	175	140	9	4	27	17	**65634N1**		
	245	210	9	4	27	17	**64045N1**		
M24	120	75	9	4	27	19	**682691N1**		
	150	105	9	4	27	19	**604432N1**	10000	
	220	175	9	4	27	19	**65054N1**		
	270	225	9	4	27	19	**688131N1**		
M30	165	125	9	4	27	24	**65644N1**		
	220	180	9	4	27	24	**682711N1**		
	300	260	9	4	27	24	**688141N1**		

Part. R0441 2 fori

	ø d	A (mm)	H (mm)	ø Df mm	s mm	Tipi di steli 27	mm	Code	F max. (N)
Piedi in acciaio zincato									
M24	150	105	15,5	4	27	19	**600531N1**	10000	

Codice esteso per ordine = Part. + Code
- Confezione: 8 pezzi.
- Steli con lunghezza diversa a richiesta.
- Fmax. = carico max. applicabile in condizioni statiche.

Accessori

Dado + Rondella

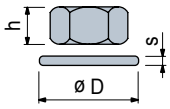

	Code Inox AISI 304	Code Acciaio zincato	h mm	mm	øD mm	s mm
M16	**R0000630212**	**R0000630142**	13	24	30	3
M20	**R0000630222**	**R0000630152**	16	30	37	3
M24	**R0000630232**	**R0000630162**	19	36	44	4
M30	**R0000630242**	**R0000630172**	24	46	56	4

Confezione: 8 pezzi.

Piedi snodati

in acciaio verniciato

ø 160

- Consigliato
- Standard
- A richiesta

Part. R0408

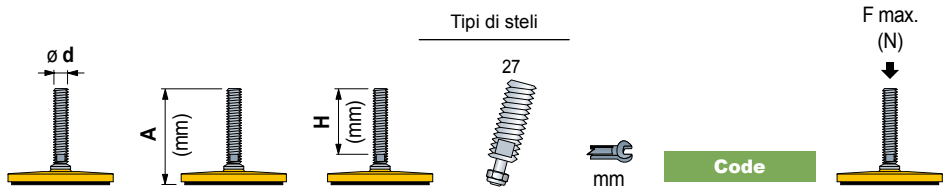

Stelo in acciaio inox						
M16	180	140	27	13	678831N1	50000
M20	180	140	27	17	678841N1	
M24	220	175	27	19	678851N1	
M30	165	125	27	24	678861N1	
	225	180	27	24	678881N1	

Stelo in acciaio zincato						
M20	145	110	27	17	678761N1	50000
	175	140	27	17	678771N1	
	245	210	27	17	678781N1	
M24	120	75	27	19	678791N1	
	150	105	27	19	61396N1	
	220	175	27	19	678801N1	
	270	225	27	19	688221N1	
M30	165	125	27	24	678811N1	
	220	180	27	24	678821N1	
	295	260	27	24	688231N1	

Codice esteso per ordine = Part. + Code
- Materiale: base in acciaio verniciato giallo. Antivibrante in gomma NBR nera (durezza 70 Shore).
- Confezione: 4 pezzi.
- Steli con lunghezza diversa a richiesta.
- Fmax. = carico max. applicabile in condizioni statiche.

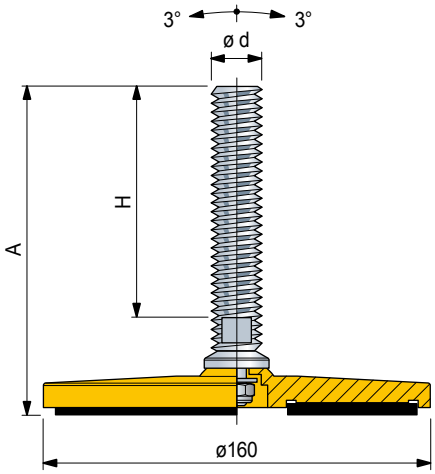

Accessori

Dado + Rondella

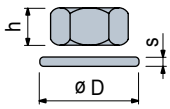

	Code Inox AISI 304	Code Acciaio zincato	h mm	mm	øD mm	s mm
M16	R0000630212	R0000630142	13	24	30	3
M20	R0000630222	R0000630152	16	30	37	3
M24	R0000630232	R0000630162	19	36	44	4
M30	R0000630242	R0000630172	24	46	56	4

Confezione: 8 pezzi.

Piedi snodati

in acciaio inox

Part. R0747

Part. R0748

Part. R0747

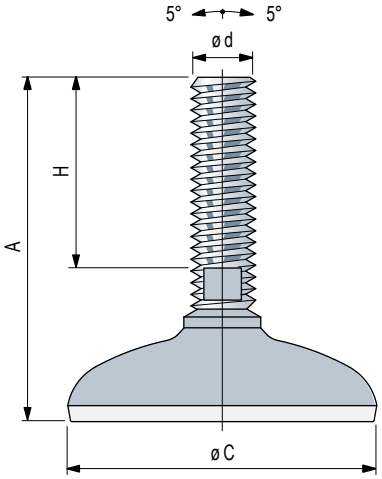

Consigliato
Standard
A richiesta

Part. R0747

Piedi in acciaio inox		ø C mm	A (mm)	H (mm)	mm	Code	F max. (N)
ø 80	M16	100	55	13		602003	25000
		182	136	13		602013	
	M20	187	139	16		602023	
	M24	217	167	19		602033	
	M30	165	115	27		620793	
		215	165	27		620803	

Part. R0748

Piedi in acciaio inox		ø C mm	A (mm)	H (mm)	mm	Code	F max. (N)
ø 100	M16	103	55	13		602043	25000
		185	136	13		602053	
	M20	190	139	16		602063	
	M24	220	167	19		602073	
	M30	168	115	27		620813	
		218	165	27		620823	

Part. R0749

Piedi in acciaio inox		ø C mm	A (mm)	H (mm)	mm	Code	F max. (N)
ø 120	M16	190	136	13		602093	25000
	M20	195	139	16		602103	
	M24	225	167	19		602113	
	M30	173	115	27		620833	
		223	165	27		620843	
		250	200	27		616433	50000
	M36	265	216	32		628033	

Codice esteso per ordine = Part. + Code

- Materiali:
  Stelo filettato in acciaio inox austenitico.
  Base in acciaio inox austenitico.
  Antiscivolo in gomma vulcanizzata NBR (grigio), durezza 75 Shore.
  Particolare R0749616433 e R0749628033 con antiscivolo in gomma vulcanizzata NBR (nero), durezza 95 Shore.
- Confezione: 8 pezzi.
- Steli con lunghezza diversa a richiesta.
- Fmax. = carico max. applicabile in condizioni statiche.

Accessori

Dado + Rondella

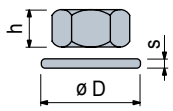

	Code Inox AISI 304	h mm	mm	øD mm	s mm
M16	R0000630212	13	24	30	3
M20	R0000630222	16	30	37	3
M24	R0000630232	19	36	44	4
M30	R0000630242	24	46	56	4

Confezione: 8 pezzi.

Piedi snodati

in acciaio inox

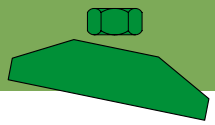

- Consigliato
- Standard
- A richiesta

Part. R0747F

Part. R0748F

Part. R0747F

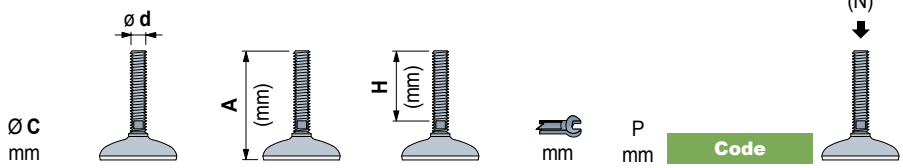

		Ø C mm	A (mm)	H (mm)	mm	P mm	Code	F max. (N)
Piedi in acciaio inox								
ø 80	M16	100	55	13	55		**616053**	25000
		182	136	13	55		**616063**	
	M20	187	139	16	55		**616073**	
	M24	217	167	19	55		**616083**	
	M30	165	115	27	55		**620853**	
		215	165	27	55		**620863**	

Part. R0748F

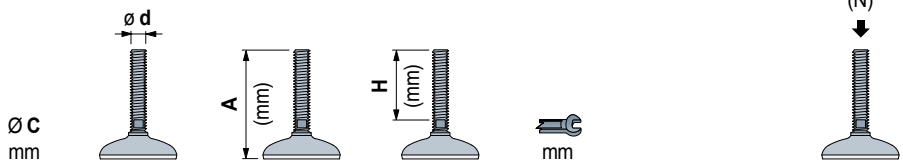

		Ø C mm	A (mm)	H (mm)	mm		Code	F max. (N)
Piedi in acciaio inox								
ø 100	M16	103	55	13	67		**616093**	25000
		185	136	13	67		**616103**	
	M20	190	139	16	67		**616113**	
	M24	220	167	19	67		**616123**	
	M30	168	115	27	67		**620873**	
		218	165	27	67		**620883**	

Codice esteso per ordine = Part. + Code

- Materiali:
  Stelo filettato in acciaio inox austenitico.
  Base in acciaio inox austenitico.
  Antiscivolo in gomma vulcanizzata NBR (grigio), durezza 75 Shore.
- Confezione: 8 pezzi.
- Steli con lunghezza diversa a richiesta.
- Fmax. = carico max. applicabile in condizioni statiche.

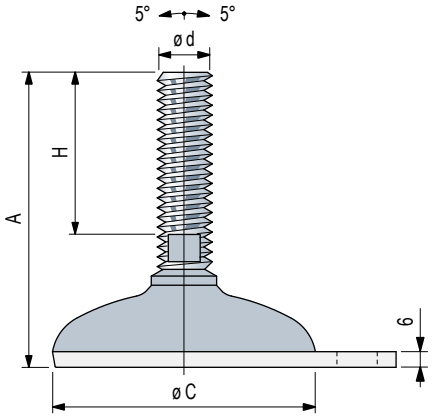

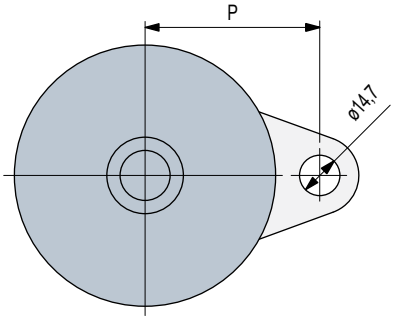

Accessori

Dado + Rondella

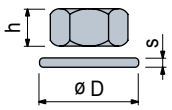

	Code Inox AISI 304	h mm	mm	øD mm	s mm
M16	**R0000630212**	13	24	30	3
M20	**R0000630222**	16	30	37	3
M24	**R0000630232**	19	36	44	4
M30	**R0000630242**	24	46	56	4

Confezione: 8 pezzi.

Piedi snodati sanificabili

in acciaio inox

Part. R0750
Part. R0751
Part. R0752

- Consigliato
- Standard
- A richiesta

Part. R0750

Piedi in acciaio inox	Ø C mm	ø d (mm)	mm	Code	F max. (N)
ø 80	16	13	602123	12000	
	20	16	602133		

Part. R0751

Piedi in acciaio inox	Ø C mm	ø d (mm)	mm	Code	F max. (N)
ø 100	16	13	602143	12000	
	20	16	602153		

Part. R0752

Piedi in acciaio inox	Ø C mm	ø d (mm)	mm	Code	F max. (N)
ø 120	16	13	602163	12000	
	20	16	602173		

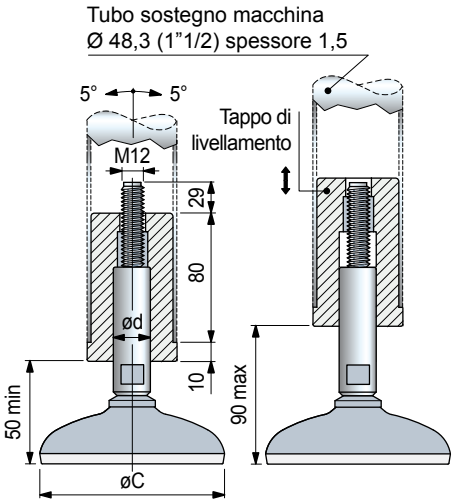

Codice esteso per ordine = Part. + Code

- Materiali:
  Stelo filettato in acciaio inox austenitico.
  Base in acciaio inox austenitico.
  Antiscivolo in gomma vulcanizzata NBR (grigio), durezza 75 Shore.
  Tappo di livellamento in Poliammide rinforzata PA FV (bianco).
  Boccola filettata in ottone nichelato.
- Confezione: 8 pezzi.
- Steli con lunghezza diversa a richiesta.
- Fmax. = carico max. applicabile in condizioni statiche.

Montaggio

Applicabile ai tubi sostegno macchina di Ø 48,3 mm (1"1/2), spessore 1,5 mm.

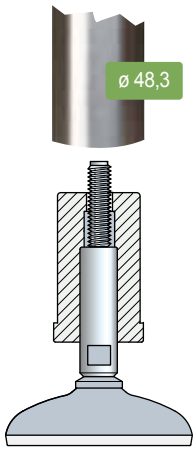

Piedi snodati sanificabili

in acciaio inox

- Consigliato
- Standard
- A richiesta

Part. R0750F

Part. R0751F

Part. R0750F

Ø C mm	ø d (mm)	mm	P mm	Code	F max. (N)
Piedi in acciaio inox					
ø 80	**16**	13	55	**616133**	12000
	20	16	55	**616143**	

Part. R0751F

Ø C mm	ø d (mm)	mm	P mm	Code	F max. (N)
Piedi in acciaio inox					
ø 100	**16**	13	67	**616153**	12000
	20	16	67	**616163**	

Codice esteso per ordine = Part. + Code

- Materiali:
  Stelo filettato in acciaio inox austenitico.
  Base in acciaio inox austenitico.
  Antiscivolo in gomma vulcanizzata NBR (grigio), durezza 75 Shore.
  Tappo di livellamento in Poliammide rinforzata PA FV (bianco).
  Boccola filettata in ottone nichelato.
- Confezione: 8 pezzi.
- Steli con lunghezza diversa a richiesta.
- Fmax. = carico max. applicabile in condizioni statiche.

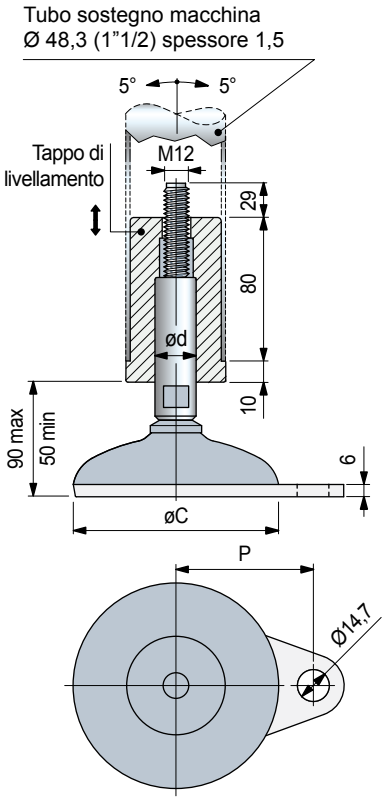

Montaggio

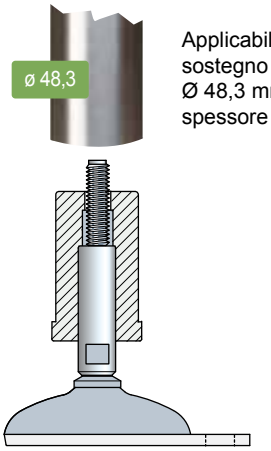

Applicabile ai tubi sostegno macchina di Ø 48,3 mm (1"1/2), spessore 1,5 mm.

Piedi snodati

in acciaio inox

Part. R0750S
Part. R0751S
Part. R0752S

- Consigliato
- Standard
- A richiesta

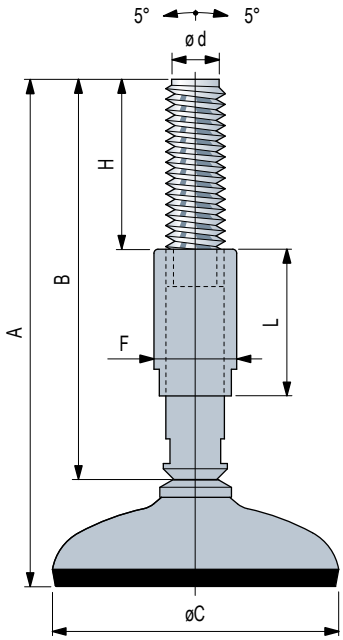

Part. R0750S

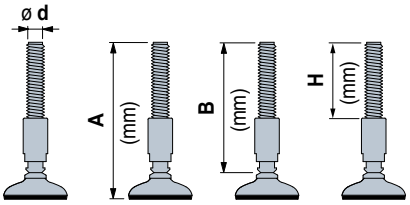

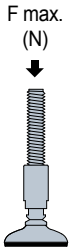

Piedi in acciaio inox		Ø C mm	A (mm)	B (mm)	H (mm)	Ø F mm	L mm	mm	Code	F max. (N)
ø 80	M16	200	165	100	23	55	13	613603	25000
		250	215	120	23	85	13	613613	
	M20	200	165	100	27	55	16	613623	
		250	215	120	27	85	16	613633	

Part. R0751S

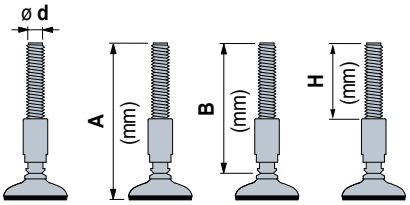

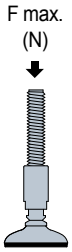

Piedi in acciaio inox		Ø C mm	A (mm)	B (mm)	H (mm)	Ø F mm	L mm	mm	Code	F max. (N)
ø 100	M16	200	165	100	23	55	13	613663	50000
		250	215	120	23	85	13	613673	
	M20	200	165	100	27	55	16	613683	
		250	215	120	27	85	16	613693	

Part. R0752S

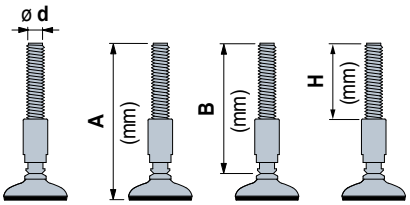

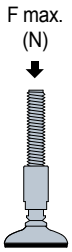

Piedi in acciaio inox		Ø C mm	A (mm)	B (mm)	H (mm)	Ø F mm	L mm	mm	Code	F max. (N)
ø 120	M16	200	165	100	23	55	13	613723	50000
		250	215	120	23	85	13	613733	
	M20	200	165	100	27	55	16	613743	
		250	215	120	27	85	16	613753	

Codice esteso per ordine = Part. + Code

- Materiali:
  Stelo e boccola filettati in acciaio inox austenitico.
  Base in acciaio inox austenitico.
  Antiscivolo in gomma vulcanizzata NBR (nero), durezza 95 Shore.
- Confezione: 8 pezzi.
- Fmax. = carico max. applicabile in condizioni statiche.

Piedi snodati

in acciaio inox

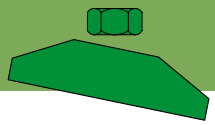

- Consigliato
- Standard
- A richiesta

Part. R0750SF

Part. R0751SF

Part. R0750SF

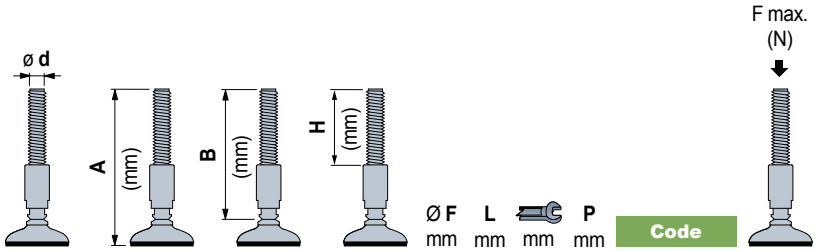

	Ø C mm	A (mm)	B (mm)	H (mm)	Ø F mm	L mm	mm	P mm	Code	F max. (N)
Piedi in acciaio inox										
ø 80	M16	200	165	100	23	55	13	55	616173	25000
		250	215	120	23	85	13	55	616183	
	M20	200	165	100	27	55	16	55	616193	
		250	215	120	27	85	16	55	616203	

Part. R0751SF

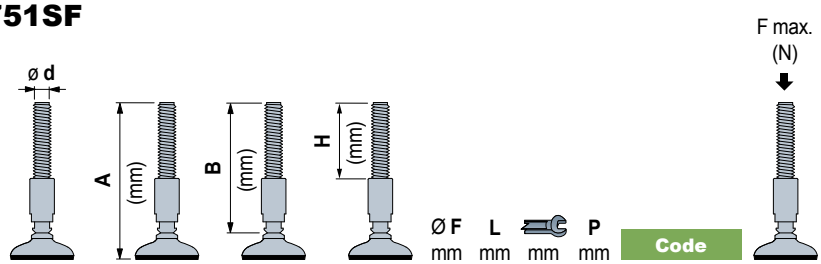

	Ø C mm	A (mm)	B (mm)	H (mm)	Ø F mm	L mm	mm	P mm	Code	F max. (N)
Piedi in acciaio inox										
ø 100	M16	200	165	100	23	55	13	67	616233	25000
		250	215	120	23	85	13	67	616243	
	M20	200	165	100	27	55	16	67	616253	
		250	215	120	27	85	16	67	616263	

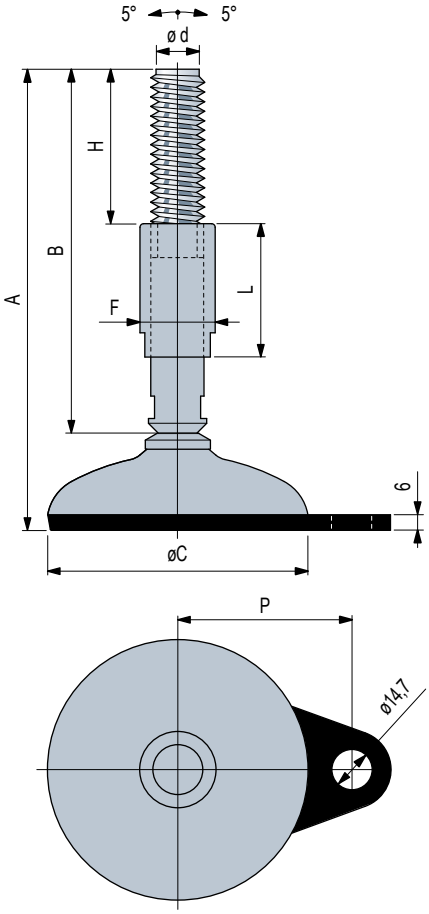

Codice esteso per ordine = Part. + Code

- Materiali:
  Stelo e boccola filettati in acciaio inox austenitico.
  Base in acciaio inox austenitico.
  Antiscivolo in gomma vulcanizzata NBR (nero), durezza 95 Shore.
- Confezione: 8 pezzi.
- Fmax. = carico max. applicabile in condizioni statiche.

Piedi fissi

base in poliammide rinforzata

marbett®

Part. R0600

- **Consigliato**
- **Standard**
- **A richiesta**

	ø d	A (mm)	H (mm)	mm	Code	Fmax. N
Piedi in acciaio zincato						
M10		50	30	19	**68582**	2000

Codice esteso per ordine = Part. + Code
- Materiale base: poliammide rinforzata PA FV (nera).
- Confezione: 48 pezzi.
- Fmax. = carico max. applicabile in condizioni statiche.

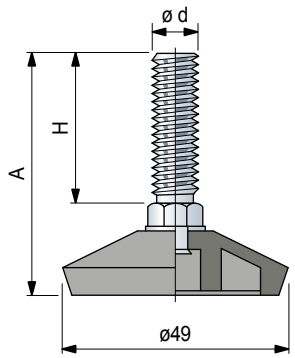

Accessori

Dado + Rondella

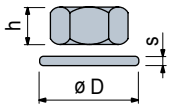

	Code Acciaio zincato	h mm	mm	øD mm	s mm
M10	**R0000630112**	8	17	21	2

Confezione: 24 pezzi.

Piedi fissi

base in poliammide rinforzata

ø 110

- Consigliato
- Standard
- A richiesta

Part. R0031

ø d	A (mm)	H (mm)	Code	Fmax. N
Piedi in acciaio zincato				
M16	101	86	**51500**	6000

Codice esteso per ordine = Part. + Code
- Materiale base: gomma PVC nera (50 Shore).
- Confezione: 20 pezzi.
- Fmax. = carico max. applicabile in condizioni statiche.

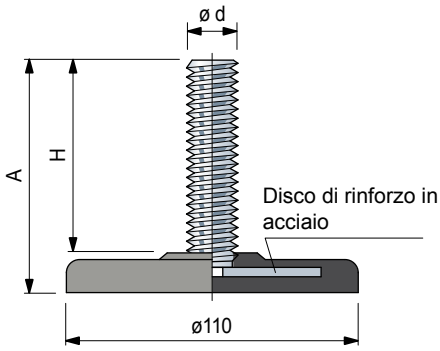

Accessori

Dado + Rondella

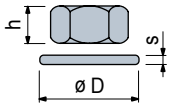

	Code Acciaio zincato	h mm	mm	øD mm	s mm
M16	**R0000630142**	13	24	30	3

Confezione: 8 pezzi.

Piedi fissi

in acciaio verniciato

- Consigliato
- Standard
- A richiesta

Part. R0403

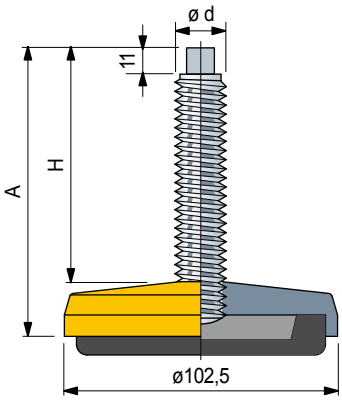

	ø d	A (mm)	H (mm)	mm	Code	Fmax. N
Piedi in acciaio zincato						
M16		154	128	10	**66604**	50000

Codice esteso per ordine = Part. + Code
- Materiale: base in acciaio verniciato giallo. Antivibrante in gomma NBR nera (durezza 70 Shore).
- Confezione: 8 pezzi.
- Steli con lunghezza diversa a richiesta.
- Fmax. = carico max. applicabile in condizioni statiche.

Accessori

Dado + Rondella

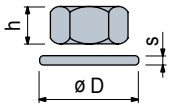

	Code Acciaio zincato	h mm	mm	øD mm	s mm
M16	**R0000630142**	13	24	30	3

Confezione: 8 pezzi.

Part. R0528

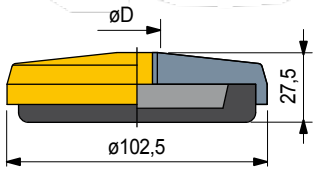

	ø D	Code	Fmax. N
M16		**644351**	50000

Codice esteso per ordine = Part. + Code
- Materiale: base in acciaio verniciato giallo. Antivibrante in gomma NBR nera (durezza 70 Shore).
- Confezione: 8 pezzi.
- Fmax. = carico max. applicabile in condizioni statiche.

Piedi fissi

in acciaio verniciato

ø 100

- Consigliato
- Standard
- A richiesta

Part. R0406

ø d	A (mm)	H (mm)	mm	Code	Fmax. N
Piedi in acciaio zincato					
M16	157	127	10	**66614**	50000

Codice esteso per ordine = Part. + Code
- Materiale: base in acciaio verniciato giallo. Antivibrante in gomma NBR nera (durezza 80 Shore).
- Confezione: 8 pezzi.
- Steli con lunghezza diversa a richiesta.
- Fmax. = carico max. applicabile in condizioni statiche.

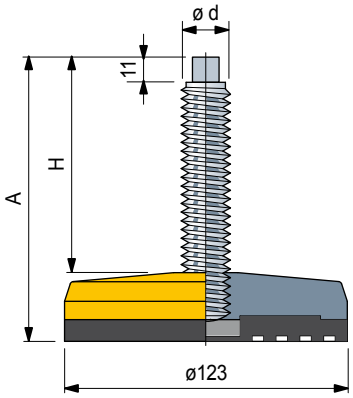

Accessori

Dado + Rondella

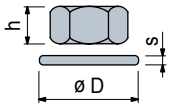

	Code Acciaio zincato	h mm	mm	øD mm	s mm
M16	**R0000630142**	13	24	30	3

Confezione: 8 pezzi.

Part. R0529

ø D	Code	Fmax. N
M16	**644361**	50000

Codice esteso per ordine = Part. + Code
- Materiale: base in acciaio verniciato giallo. Antivibrante in gomma NBR nera (durezza 80 Shore).
- Confezione: 8 pezzi.
- Fmax. = carico max. applicabile in condizioni statiche.

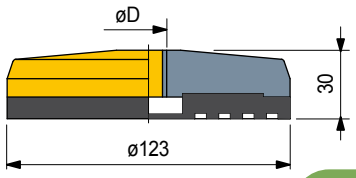

Piedi fissi sanificabili

in acciaio inox

Consigliato
Standard
A richiesta

Part. R0383
Part. R0384
Part. R0399
Part. R0385

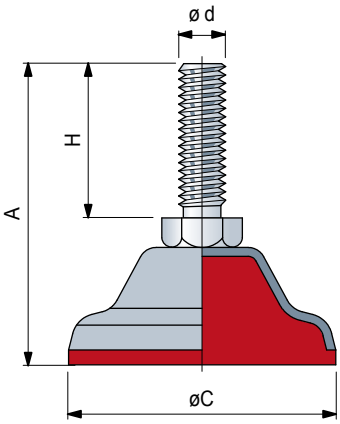

Part. R0383

Piedi in acciaio inox	ø d	A (mm)	H (mm)	mm	Code	Fmax. N
ø 40	M8	57	30	13	**65426**	7000

Part. R0384

Piedi in acciaio inox	ø d	A (mm)	H (mm)	mm	Code	Fmax. N
ø 65	M12	90	50	19	**65436**	12000

Part. R0399

Piedi in acciaio inox	ø d	A (mm)	H (mm)	mm	Code	Fmax. N
ø 90	M16	100	60	24	**61627**	11000

Part. R0385

Piedi in acciaio inox	ø d	A (mm)	H (mm)	mm	Code	Fmax. N
ø 110	M20	130	70	30	**65446**	10000

Accessori

Dado + Rondella

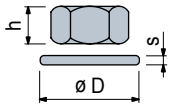

	Code Inox AISI 304	h mm	mm	øD mm	s mm
M8	**R0000654922**	6,5	13	17	1,6
M12	**R0000630192**	10	19	24	2,5
M16	**R0000630212**	13	24	30	3
M20	**R0000630222**	16	30	37	3

Confezione: 8 pezzi.

Codice esteso per ordine = Part. + Code
- Materiale: base e stelo filettato in acciaio inox AISI 304. Antivibrante in Adiprene (rosso).
- Confezione: 16 pezzi (per Part. 383). 8 pezzi (per Part. 384 - 399). 4 pezzi (per Part. 385).
- Fmax. = carico max. applicabile in condizioni statiche.

Caratteristiche
L'antivibrante in Adiprene ha caratteristiche antiacido e di indeformabilità anche negli impieghi più gravosi.
Piedi da utilizzare su pavimenti umidi e soggetti a soventi lavaggi e sgrassaggi, in presenza dell'azione di prodotti chimici e acidi, dove è necessaria massima pulizia e igiene.

Applicazioni
Industria alimentare, lattiero-casearia e della lavorazione della carne.
Industria chimica e farmaceutica.

Piedi antivibranti

in acciaio zincato

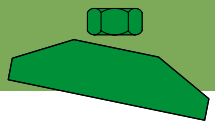

- **Consigliato**
- **Standard**
- **A richiesta**

Part. R0701
Part. R0702
Part. R0703

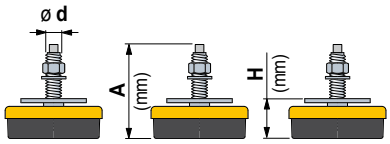

Ø C mm				mm	Code: piedi in acciaio zincato	Code: piedi in acciaio zincato con base verniciata gialla	Peso Kg
R0701							
ø 80	M 12x1,25	130	39 (min) 51 (max)	8	**63033**	**63623**	0,58
R0702							
ø 120	M 16x1,5	130	47 (min) 60 (max)	9	**63043**	**63633**	1,40
R0703							
ø 160	M 20x1,5	183	54 (min) 69 (max)	12	**63053**	**63643**	2,80

- Confezione: 8 pezzi (per Part. 701 - 702), 4 pezzi (per Part. 703).
- Caratteristiche: indicati per assorbire vibrazioni e carichi d'urto, sia nel senso verticale che orizzontale. Livellamento molto preciso. Elevata aderenza al suolo.
- Applicazioni: macchine utensili (torni, fresatrici, rettificatrici). Presse, macchine stampaggio ad iniezione, cesoie. Macchine tessili, tipografiche.

Tabella 1

Velocità di rotazione minima (giri/minuto) o numero di colpi minimo (colpi/minuto)	Carico ammesso sull'antivibrante (Kgf) Part. 701 min.	Part. 701 max.	Part. 702 min.	Part. 702 max.	Part. 703 min.	Part. 703 max.
100	85	360	230	940	275	1420
120	85	210	230	600	275	900
140	85	180	230	560	275	820
160	85	120	230	350	275	560
180	85	95	230	290	275	440
200			230	260	275	320
220					275	305
	Zona di risonanza (gli antivibranti non sono utilizzabili)					
1200	475	525	1140	1260	1710	1890
1400	400	525	1040	1260	1650	1890
1600	320	525	810	1260	1340	1890
1800	240	525	640	1260	1080	1890
2000	180	525	490	1260	800	1890
2200	140	525	440	1260	700	1890
2400	120	525	380	1260	640	1890
2600	100	525	300	1260	560	1890
2800			240	1260	420	1890
3000			200	1260	400	1890
3500					300	1890

Utilizzo degli antivibranti
Nelle macchine in presenza di "vibrazioni e rumori" di intensità variabile, è necessario utilizzare piedi antivibranti in sostituzione di quelli normali. I piedi antivibranti attenuano le vibrazioni al di sopra di una certa frequenza, mentre al di sotto di essa si ha il fenomeno di risonanza (le vibrazioni anzichè diminuire aumentano in ampiezza e intensità), quindi per la scelta ed un corretto impiego degli antivibranti attenersi alle istruzioni sotto elencate.

Elementi di calcolo
1) Calcolo del carico gravante su ciascun antivibrante
Considerando che ciascun antivibrante sia caricato in modo uguale:

$$\frac{\text{Peso della macchina (Kg)}}{\text{Numero di antivibranti}} = \text{(Kgf)}$$

2) Scelta dell'antivibrante - Tabella 1
Scegliere l'antivibrante idoneo all'impiego in funzione:
- della velocità di rotazione minima (o numero di colpi minimo).
- del carico gravante su ciascun antivibrante.

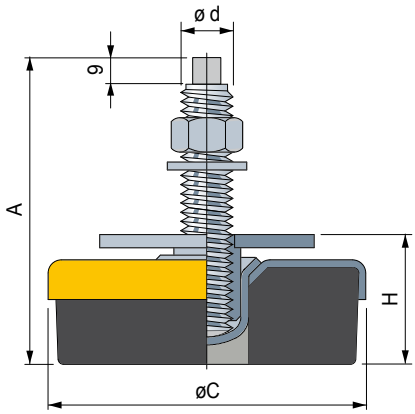

Componenti del piede

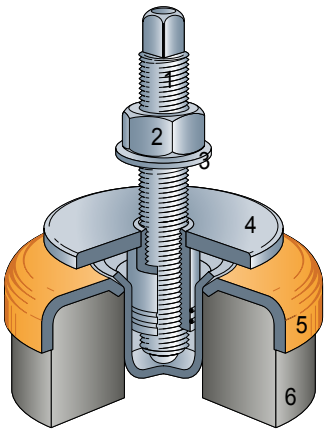

1 - Vite di regolazione in acciaio zincato. Passo fine.
2 - Dado in acciaio zincato. UNI 5588 - 65.
3 - Rosetta in acciaio zincato UNI 6592 - 69. DIN 125 A.
4 - Piattello di supporto macchina in acciaio zincato. Regolabile in altezza.
5 - Base in acciaio zincato. Disponibile anche la versione verniciata gialla.
6 - Antivibrante in gomma NBR nera (durezza 80 Shore).

Esempi di calcolo

1) Sospensione di una macchina utensile
Dati: - Peso della macchina: 2200 Kg.
- Velocità di rotazione minima: 140 giri/minuto.
- Numero degli antivibranti: 4.

Si calcola il carico gravante sul singolo antivibrante:

$$\frac{2200}{4} = 550 \text{ Kgf}$$

Dalla tabella 1 scegliere il Part. 702.

1) Sospensione di una pressa di tranciatura
Dati: - Peso della pressa: 3900 Kg.
- Numero di colpi minimo: 120 colpi/minuto.
- Numero degli antivibranti: 6.

Si calcola il carico gravante sul singolo antivibrante:

$$\frac{3900}{6} = 650 \text{ Kgf}$$

Dalla tabella 1 scegliere il Part. 703.

Istruzioni di montaggio
A) Sollevare la macchina. Posizionare la base. **B)** Avvitare la vite di regolazione nel piattello. Inserire la rosetta ed il dado. **C)** Appoggiare la macchina. Livellare (sollevare il piattello all'altezza richiesta). **D)** Bloccare il dado.

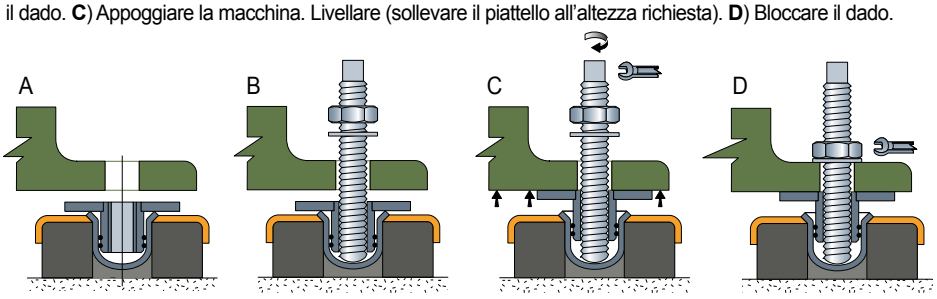

ø 110

Appoggi antiscivolo

in gomma con rinforzo in acciaio

marbett®

Consigliato
Standard
A richiesta

Part. R0055

Materiale	Code	Fmax. N
Gomma PVC nera (con rinforzo in acciaio)	**51510**	6000

Codice esteso per ordine = Part. + Code
- Durezza gomma: 50 Shore.
- Confezione: 25 pezzi.
- Fmax. = carico max. applicabile in condizioni statiche.

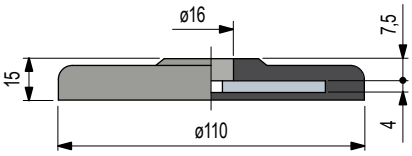

Accessori

	Code	
	Acciaio zincato	mm
M16	**R040766594**	10

- Stelo filettato.
- Confezione: 32 pezzi.

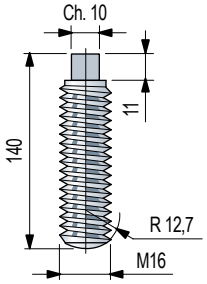

Appoggi antiscivolo

in gomma con rinforzo in acciaio

ø 110

- Consigliato
- Standard
- A richiesta

Part. R0187

Materiale	Code	Fmax. N
Gomma NBR nera con rinforzo in acciaio (verniciato rosso)	**55421**	20000

Codice esteso per ordine = Part. + Code
- Durezza gomma: 80 Shore.
- Disco di appoggio stelo in acciaio nichelato.
- Confezione: 8 pezzi.
- Fmax. = carico max. applicabile in condizioni statiche.

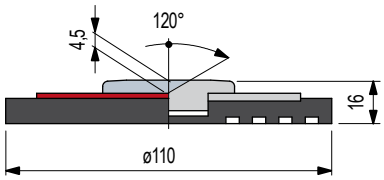

Accessori

	Code	
	Acciaio zincato	mm
M16	**R040766594**	10

- Stelo filettato.
- Confezione: 32 pezzi.

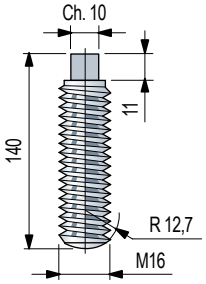

Tappi filettati

per tubi tondi

Part. R0180

- **Consigliato**
- **Standard**
- **A richiesta**

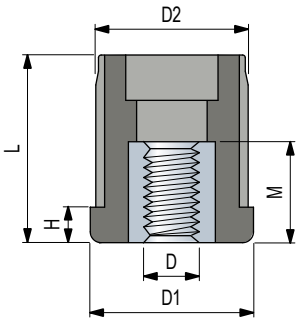

Montaggio

Montaggio a pressione.
Accoppiamento con interferenza.

Dimensioni tubo

ø Esterno mm	ø Esterno Poll"	Spessore mm	ø Interno mm	Filetto D	D1 mm	D2 mm	H mm	L mm	M mm	Code	Fmax. N
26,9	3/4	1,5	23,9	**M12**	27	24	6	30	19	**63128**	3000
30	-	1	28	**M10**	30	28,4	6	34	19	**61606**	3000
				M12	30	28,4	6	34	19	**63766**	3000
33,7	1	1,5	30,7	**M12**	34	31	6	35	19	**63118**	3000
38	-	1,5	35	**M10**	37,5	35,5	9	44	19	**68572**	5000
				M16	37,5	35,5	9	44	24	**63061**	5000
42,4	1 1/4	1,5	39,4	**M16**	44,5	39,6	9	42	24	**63071**	5000
				M20	44,5	39,6	9	42	30	**52691**	8000
48,3	1 1/2	1,5	45,3	**M16**	48	45,5	10	52	24	**63081**	5000
				M20	48	45,5	10	52	30	**58631**	8000
		3	42,3	**M16**	48	42,6	10	52	24	**616592**	5000
50	-	1,5	47	**M10**	50	47,5	10,5	56	19	**682812**	3000
				M12	50	47,5	10,5	56	19	**682822**	3000
				M14	50	47,5	10,5	56	24	**682832**	3000
				M16	50	47,5	10,5	56	24	**682842**	5000
				M20	50	47,5	10,5	56	30	**682852**	8000
		2	46	**M10**	50	46,5	10,5	56	19	**682862**	3000
				M12	50	46,5	10,5	56	19	**682872**	3000
				M14	50	46,5	10,5	56	24	**682882**	3000
				M16	50	46,5	10,5	56	24	**682892**	5000
				M20	50	46,5	10,5	56	30	**682902**	8000
54	-	2	50	**M16**	54	50,8	10	62	24	**647081**	5000
				M20	54	50,8	10	62	30	**649801**	8000
60,3	2	1,5	57,3	**M16**	60	58	10	62	24	**65154**	5000
				M16	60	58	10	49	24	**607241**	5000
				M20	60	58	10	62	30	**65164**	8000
		2	56,3	**M16**	60	57	10	62	24	**65174**	5000
				M20	60	57	10	62	30	**65184**	8000
		2,5	55,3	**M16**	60	56	10	62	24	**65194**	5000
				M20	60	56	10	62	30	**65204**	8000
80	-	2	76	**M14**	80	76,5	10,5	90	24	**682912**	5000
				M16	80	76,5	10,5	90	24	**682922**	5000
				M20	80	76,5	10,5	90	30	**682932**	8000
				M24	80	76,5	10,5	90	28	**682942**	8000
		3	74	**M14**	80	74,5	10,5	90	24	**682952**	5000
				M16	80	74,5	10,5	90	24	**682962**	5000
				M20	80	74,5	10,5	90	30	**682972**	8000
				M24	80	74,5	10,5	90	28	**682982**	8000

- Materiali: tappo in poliammide rinforzata PA FV (nera). Boccola filettata in ottone nichelato.
- Confezione: 50 pezzi (codici 63128 - 63118: 60 pezzi). Versione dia. 80 mm: 25 pezzi.
- Fmax. = carico max. applicabile in condizioni statiche.

Dimensioni tubo B.S.I.

ø Esterno Inch	ø Esterno mm	Spessore Inch	Spessore mm	ø Interno mm	Filetto D	D1 mm	D2 mm	H mm	L mm	M mm	Code	Fmax. N
1,5"	38,1	0,065"	1,65	34,8	**3/8"-16**	37,5	35,5	9	44	19	672211	5000
					1/2"-13	37,5	35,5	9	44	19	59191	5000
					5/8"-11	37,5	35,5	9	44	24	59211	5000
2"	50,8	0,065"	1,65	47,5	**3/8"-16**	50	48,4	10	56	19	672221	5000
					1/2"-13	50	48,4	10	56	19	61681	5000
					5/8"-11	50	48,4	10	56	24	59221	5000
					3/4"-10	50	48,4	10	56	30	59201	8000
					M16	50	48,4	10	56	24	668191	5000

Codice esteso per ordine = Part. + Code
- Materiali: tappo in poliammide rinforzata PA FV (nera). Boccola filettata in ottone nichelato.
- Confezione: 50 pezzi.
- Fmax. = carico max. applicabile in condizioni statiche.

Tappi filettati

per tubi quadri

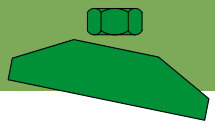

- Consigliato
- Standard
- A richiesta

Part. R0224

Dimensioni tubo metrico

Esterno mm	Spessore mm	Interno mm	Filetto D	D1 mm	D2 mm	H mm	L mm	M mm	Code	Fmax. N
⌀ 30	1,5	27	M10	30	27,5	6	33	19	68182	5000
			M12	30	27,5	6	33	19	63932	5000
			M14	30	27,5	6	33	24	63942	5000
			M16	30	27,5	6	33	24	63952	5000
	2	26	M10	30	26,5	6	33	19	673492	5000
			M12	30	26,5	6	33	19	673502	5000
			M14	30	26,5	6	33	24	673512	5000
			M16	30	26,5	6	33	24	673522	5000
	2,5	25	M12	30	25,5	6	33	19	69695	5000
⌀ 35	1,5	32	M10	35	32,5	8	43	19	63243	5000
			M12	35	32,5	8	43	19	63253	5000
			M14	35	32,5	8	43	24	63263	5000
			M16	35	32,5	8	43	24	63273	5000
			M20	35	32,5	8	43	30	64663	8000
⌀ 40	1,5	37	M10	40	37,5	8	43	19	64323	5000
			M12	40	37,5	8	43	19	63882	5000
			M14	40	37,5	8	43	24	63892	5000
			M16	40	37,5	8	43	24	63902	5000
			M20	40	37,5	8	43	30	63922	8000
	2	36	M16	40	36,5	8	43	24	66533	5000
			M20	40	36,5	8	43	30	64455	8000
⌀ 50	1,5	47	M16	50	47,8	10	55	24	68607	5000
			M20	50	47,5	10	55	30	68883	8000
			3/8”-16	50	47,8	10	55	19	692781	5000
			1/2”-13	50	47,8	10	55	19	692791	5000
			5/8”-11	50	47,8	10	55	24	692801	5000
			3/4”-10	50	47,8	10	55	30	692811	8000
	2	46	M16	50	47	10	55	24	617632	5000
			M20	50	47	10	55	30	617642	8000
	2,5	45	M14	50	45,6	10	55	24	695411	5000
			M16	50	45,5	10	55	24	63051	5000
			M20	50	45,5	10	55	30	63001	8000

- Materiali: tappo in poliammide rinforzata PA FV (nera). Boccola filettata in ottone nichelato.
- Confezione: 50 pezzi.
- Fmax. = carico max. applicabile in condizioni statiche.

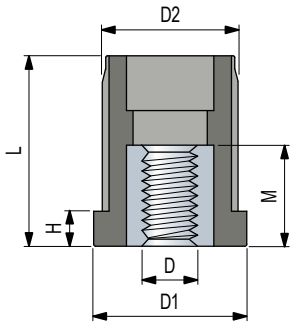

Montaggio

Montaggio a pressione.
Accoppiamento con interferenza.

Dimensioni tubo B.S.I.

ø Esterno Inch	ø Esterno mm	Spessore Inch	Spessore mm	ø Interno mm	Filetto D	D1 mm	D2 mm	H mm	L mm	M mm	Code	Fmax. N
⌀ 1,5”	38,1	0,065”	1,65	34,8	3/8”-16	38	35,5	8	43	19	661621	5000
					1/2”-13	38	35,5	8	43	19	59231	5000
					5/8”-11	38	35,5	8	43	24	59251	5000
					M16	38	35,5	8	43	24	62963	5000
		0,120”	3,05	32	3/8”-16	38	32,6	8	43	19	672231	5000
					1/2”-13	38	32,6	8	43	19	61422	5000
					5/8”-11	38	32,6	8	43	24	61432	5000
					3/4”-10	38	32,6	10	43	30	661631	8000
⌀ 2”	50,8	0,109”	2,77	45,3	3/8”-16	50	45,6	10	55	19	672241	5000
					1/2”-13	50	45,6	10	55	19	61691	5000
					5/8”-11	50	45,6	10	55	24	59261	5000
					3/4”-10	50	45,6	10	55	30	59241	8000

Codice esteso per ordine = Part. + Code
- Materiali: tappo in poliammide rinforzata PA FV (nera). Boccola filettata in ottone nichelato.
- Confezione: 50 pezzi.
- Fmax. = carico max. applicabile in condizioni statiche.

Tappi filettati

per tubi tondi

Part. S0710

- **Consigliato**
- **Standard**
- **A richiesta**

Dimensioni tubo

ø Esterno mm	ø Esterno Poll"	Filetto D	D_1 mm	D_2 mm	H mm	L mm	Code	Fmax. N
48,3	1" 1/2	**M16**	48,3	20	4	10	**685682**	20000

Codice esteso per ordine = Part. + Code

- Montaggio mediante saldatura.
- Materiali: acciaio inox austenitico.
- Confezione: 48 pezzi.
- Fmax. = carico max. applicabile in condizioni statiche.

Per tubi
Ø 48,3 mm
(1"1/2)

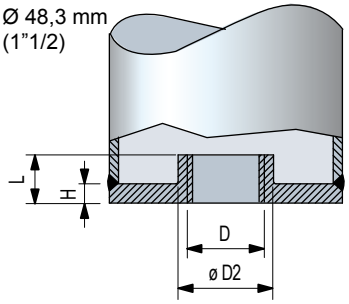

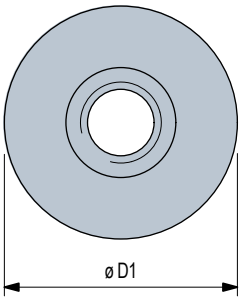

Tappi filettati

per tubi quadri

Consigliato
Standard
A richiesta

Part. S0713

Dimensioni tubo metrico

ø Esterno mm	Filetto D	A mm	D2 mm	H mm	L mm	Code	Fmax. N
⌀ **40**	**M16**	40	20	4	10	**685702**	20000
⌀ **50**	**M16**	50	20	4	10	**685742**	
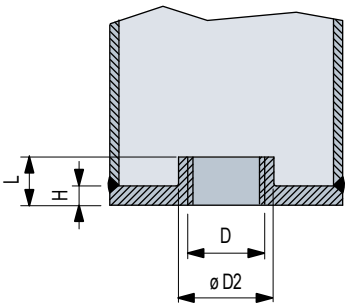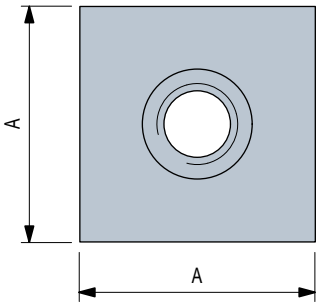
Codice esteso per ordine = Part. + Code
- Montaggio mediante saldatura.
- Materiali: acciaio inox austenitico.
- Confezione: 48 pezzi.
- Fmax. = carico max. applicabile in condizioni statiche.